THIS DRAWING IS UNPUBLISHED. RELEASED FOR PUBLICATION . .
© COPYRIGHT — BY — ALL RIGHTS RESERVED.

LOC	DIST
DY	-

REVISIONS

P	LTR	DESCRIPTION	DATE	DWN	APVD
	P	REVISED PER ECO-11-005139	19MAR11	RK	HMR

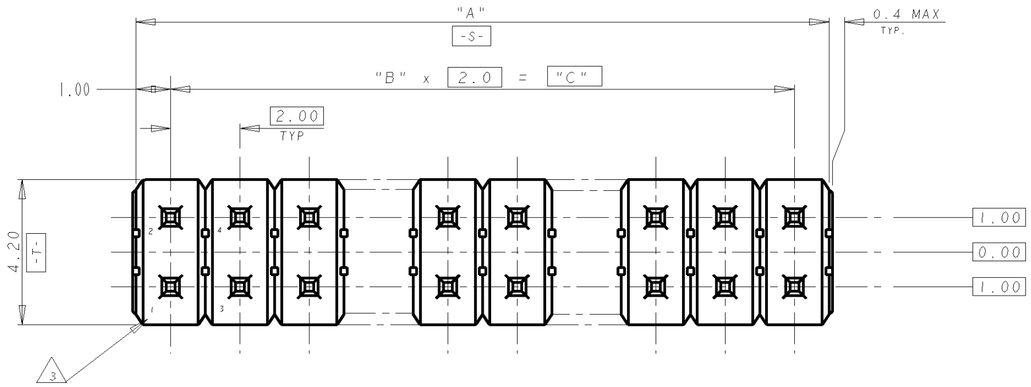

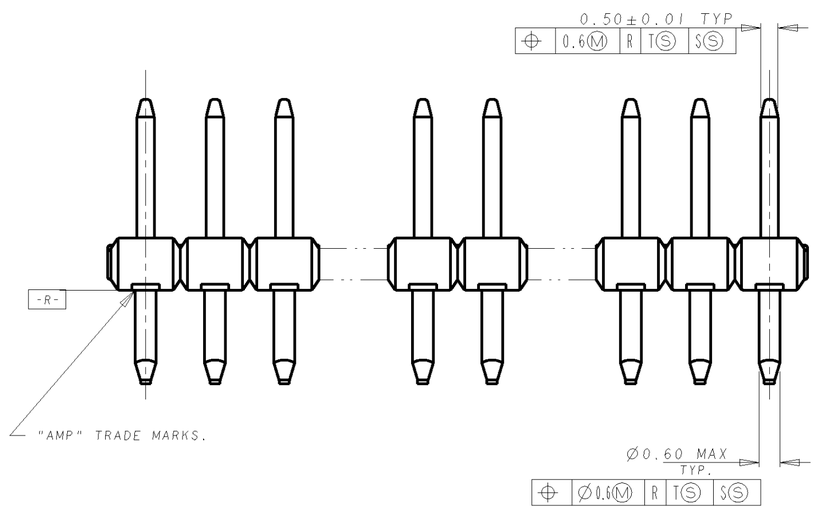

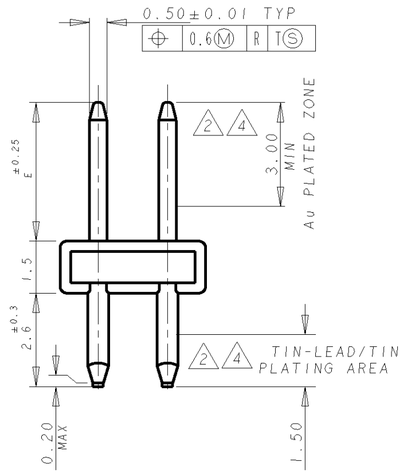

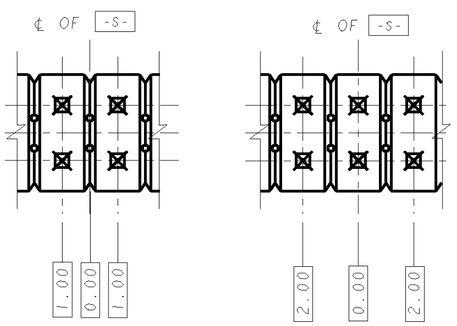

ODD NO. SPACES EVEN NO. SPACES

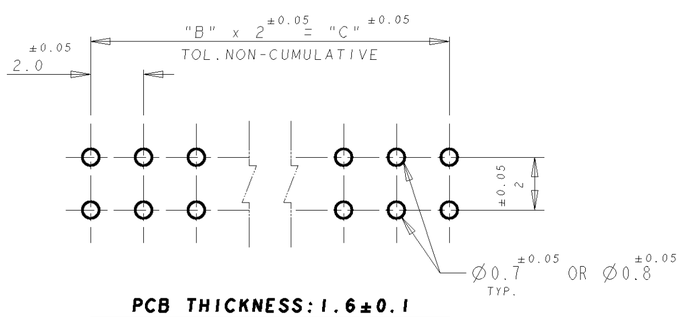

PCB THICKNESS: 1.6±0.1

RECOMMENDED HOLE LAYOUT

NOTES;

1. MATERIAL — HOUSING: THERMOPLASTIC, UL 94V-0.
   POST : BRASS
2. FINISH — CONTACT AREA, "D" MIN Au
   ON NICKEL 0.0013 MIN ALL OVER
   POST TINE: 0.002 MIN MATTE TIN
3. POST POSITION NUMBERS FOR REFERENCE ONLY.

FINISH	PIN OMITTED	"E"	"D"	"C"	"B" SPACES	"A"	POS	P/N
	NIL	4.00	0.0002	4	2	6	6	5- -8
	17	4.00	0.00076	24	12	26	26	5- -7
	9, 10	5.00	0.00076	24	12	26	26	5- -6
	1, 14		0.00076	14	7	16	16	5- -5
	1, 12		0.00076	10	5	12	12	5- -4
	NIL		0.00076	—	—	2	2	5- -3
	25		0.00076	48	24	50	50	5- -2
	25		0.0002	48	24	50	50	5- -1
				48	24	50	50	4- -8
				46	23	48	48	4- -7
				44	22	46	46	4- -6
				42	21	44	44	4- -5
			0.00076	34	17	36	36	4- -1
				48	24	50	50	3- -9
				42	21	44	44	3- -6
				38	19	40	40	3- -4
			0.0002	34	17	36	36	3- -2
				28	14	30	30	2- -9
				22	11	24	24	2- -6
				20	10	22	22	2- -5
				18	9	20	20	2- -4
				16	8	18	18	2- -3
				14	7	16	16	2- -2
				12	6	14	14	2- -1
				10	5	12	12	2- -0
				8	4	10	10	1- -9
				6	3	8	8	1- -8
				4	2	6	6	1- -7
			0.00076	2	1	4	4	1- -6
				30	15	32	32	1- -5
				28	14	30	30	1- -4
				26	13	28	28	1- -3
				22	11	24	24	1- -1
				20	10	22	22	1- -0
				18	9	20	20	-9
				16	8	18	18	-8
				14	7	16	16	-7
				12	6	14	14	-6
				10	5	12	12	-5
				8	4	10	10	-4
				6	3	8	8	-3
2	NIL	4.00	0.0002	2	1	4	4	5176264-1

5176264

DIMENSIONS:	mm
TOLERANCES UNLESS OTHERWISE SPECIFIED:	0 PLC ±- ; 1 PLC ±- ; 2 PLC ±- ; 3 PLC ±- ; 4 PLC ±- ; ANGLES ±-
MATERIAL	1
FINISH	2
GENERAL TOLERANCE	0<•≤ 10 : ±0.2 ; 10<•≤ 30 : ±0.25 ; 30<•≤100 : ±0.3 ; ANGLES : ±3°
DWN	WYLEE 07MAR2005
CHK	VINCENT TAN
APVD	SF LEONG
PRODUCT SPEC	-
APPLICATION SPEC	-
WEIGHT	-
CUSTOMER DRAWING	

TE Connectivity

NAME: AMPMODU 2mm PITCH POST HDR, VERTICAL MOUNT TYPE

SIZE	CAGE CODE	DRAWING NO	SCALE	SHEET	OF	REV
A2	00779	C-5176264	8:1	1	1	P

ООО «ЛайфЭлектроникс» “LifeElectronics” LLC

ИНН 7805602321 КПП 780501001 Р/С 40702810122510004610 ФАКБ "АБСОЛЮТ БАНК" (ЗАО) в г.Санкт-Петербурге К/С 30101810900000000703 БИК 044030703

Компания «Life Electronics» занимается поставками электронных компонентов импортного и отечественного производства от производителей и со складов крупных дистрибьюторов Европы, Америки и Азии.

С конца 2013 года компания активно расширяет линейку поставок компонентов по направлению коаксиальный кабель, кварцевые генераторы и конденсаторы (керамические, пленочные, электролитические), за счёт заключения дистрибьюторских договоров

Мы предлагаем:

- *Конкурентоспособные цены и скидки постоянным клиентам.*
- *Специальные условия для постоянных клиентов.*
- *Подбор аналогов.*
- *Поставку компонентов в любых объемах, удовлетворяющих вашим потребностям.*

- *Приемлемые сроки поставки, возможна ускоренная поставка.*
- *Доставку товара в любую точку России и стран СНГ.*
- *Комплексную поставку.*
- *Работу по проектам и поставку образцов.*
- *Формирование склада под заказчика.*

- *Сертификаты соответствия на поставляемую продукцию (по желанию клиента).*
- *Тестирование поставляемой продукции.*
- *Поставку компонентов, требующих военную и космическую приемку.*
- *Входной контроль качества.*
- *Наличие сертификата ISO.*

В составе нашей компании организован Конструкторский отдел, призванный помогать разработчикам, и инженерам.

Конструкторский отдел помогает осуществить:

- *Регистрацию проекта у производителя компонентов.*
- *Техническую поддержку проекта.*
- *Защиту от снятия компонента с производства.*
- *Оценку стоимости проекта по компонентам.*
- *Изготовление тестовой платы монтаж и пусконаладочные работы.*

Тел: +7 (812) 336 43 04 (многоканальный)
Email: org@lifeelectronics.ru

www.lifeelectronics.ru