Data Sheet

ICE Components, Inc.
Tel 678-560-9172 Fax 678-560-9304
cust.serv@icecomp.com
www.icecomponents.com
1165 Allgood Rd., Ste. #20, Marietta, GA 30062

Mechanical Drawing

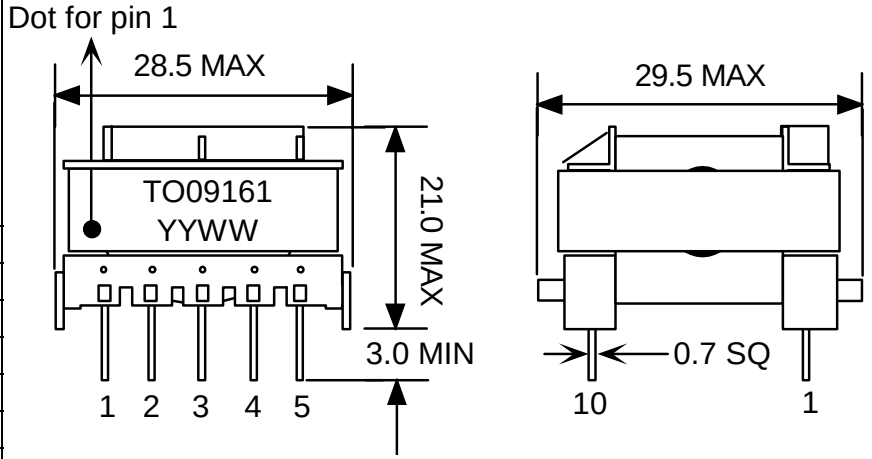

unit:mm

General Information

Customer	
Part Number	TO09161
Revision	3
Description	Transformer
Date	NOV-10-2010
Reference	OPP11142
Doc Control #	1011-959P
Issue (For ICE use only)	--

Specification				Sample Test Data
Item	***Pins***	***Spec***	***Test Condition***	
Inductance (HP-4284A)	1 – 3	1000 uH +/- 10%	65 kHz, 1 Vrms, series	
Leakage Inductance	1 – 3 short (6,7,9,10)	12 uH max	65 kHz, 1 Vrms, series	
DCR	1 – 3	750 mOhms max	25 deg C	
	5 – 4	240 mOhms max		
	(9,10) – (6,7)	24 mOhms max		
Voltage Ratio & Phasing Test	1 – 3	840 mV +/- 3mV	10 kHz, i/p: 1 – 6,7= 1040 mV, short (3 – 5, 4 – 9,10)	
	5 – 4	60 mV +/- 3mV		
	(9,10) – (6,7)	140 mV +/- 3 mV		
Hi – Pot	(1,3,4,5) – (6,7,9,10)		4242Vac, 60Hz, 1 mA, 1 minute	
	(6,7,9,10) – Core			

Schematic

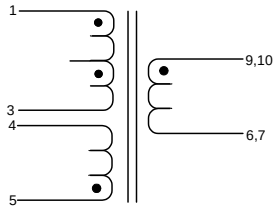

Footprint

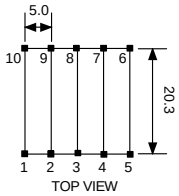

unit:mm

Remark

1) This is RoHS compliant product.
2) Operating temperature is -40degC to +130degC. (Ambient + temperature)

Sample approval is required before release to production. Sample specifications take precedence over customer specifications.

Customer Signature

Rev.	Description	PRD	CHK	APP	Date	NTFY
3	Initial release	Emily	Cha. Cha.	L. L. Chou	2010/11/10	2010/11/10

ООО «ЛайфЭлектроникс» “LifeElectronics” LLC

ИНН 7805602321 КПП 780501001 Р/С 40702810122510004610 ФАКБ "АБСОЛЮТ БАНК" (ЗАО) в г.Санкт-Петербурге К/С 30101810900000000703 БИК 044030703

Компания «Life Electronics» занимается поставками электронных компонентов импортного и отечественного производства от производителей и со складов крупных дистрибьюторов Европы, Америки и Азии.

С конца 2013 года компания активно расширяет линейку поставок компонентов по направлению коаксиальный кабель, кварцевые генераторы и конденсаторы (керамические, пленочные, электролитические), за счёт заключения дистрибьюторских договоров

Мы предлагаем:

- *Конкурентоспособные цены и скидки постоянным клиентам.*
- *Специальные условия для постоянных клиентов.*
- *Подбор аналогов.*
- *Поставку компонентов в любых объемах, удовлетворяющих вашим потребностям.*

- *Приемлемые сроки поставки, возможна ускоренная поставка.*
- *Доставку товара в любую точку России и стран СНГ.*
- *Комплексную поставку.*
- *Работу по проектам и поставку образцов.*
- *Формирование склада под заказчика.*

- *Сертификаты соответствия на поставляемую продукцию (по желанию клиента).*
- *Тестирование поставляемой продукции.*
- *Поставку компонентов, требующих военную и космическую приемку.*
- *Входной контроль качества.*
- *Наличие сертификата ISO.*

В составе нашей компании организован Конструкторский отдел, призванный помогать разработчикам, и инженерам.

Конструкторский отдел помогает осуществить:

- *Регистрацию проекта у производителя компонентов.*
- *Техническую поддержку проекта.*
- *Защиту от снятия компонента с производства.*
- *Оценку стоимости проекта по компонентам.*
- *Изготовление тестовой платы монтаж и пусконаладочные работы.*

Тел: +7 (812) 336 43 04 (многоканальный)
Email: org@lifeelectronics.ru

www.lifeelectronics.ru