THIS DRAWING IS UNPUBLISHED. RELEASED FOR PUBLICATION APRIL ,2004.
© COPYRIGHT 2004 By – ALL RIGHTS RESERVED.

LOC	DIST
E	B

REVISIONS

P	LTR	DESCRIPTION	DATE	DWN	APVD
	A1	ECO–11–007944	15APR2011	RZ	MY

NOTES:

1. SINGLE PACK IN ACCORDANCE WITH SPEC 107–3275
2. 100 TRAY PACK IN ACCORDANCE WITH SPEC 107–3275
3. 0.08µm Au PLATING OVER 1.27µm Ni PLATING
4. 0.08µm Au PLATING OVER 1.27µm Ni PLATING OVER 0.76µm Cu PLATING
5. 0.76µm Au PLATING OVER 1.27µm Ni PLATING OVER 0.76µm Cu PLATING
6. PASSIVATED (GOLD PLATED CABLE ENTRY)
7. FOR TECHNICAL DATA REFER TO YOUR LOCAL TYCO ELECTRONICS SALES OFFICE
8. ALL DIMENSIONS ARE NOMINAL FOR REFERENCE ONLY UNLESS OTHERWISE STATED

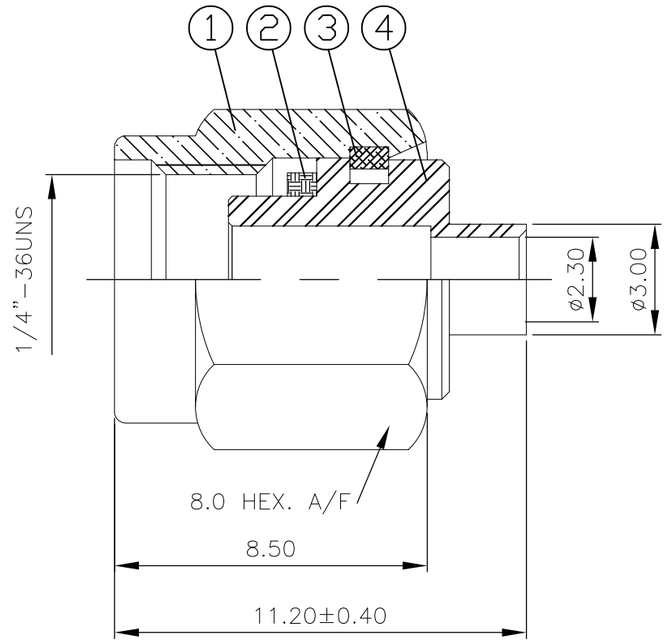

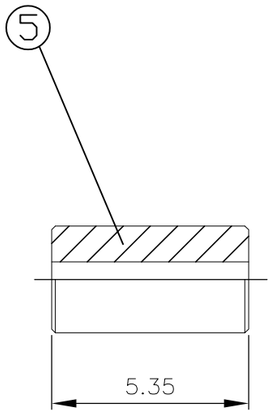

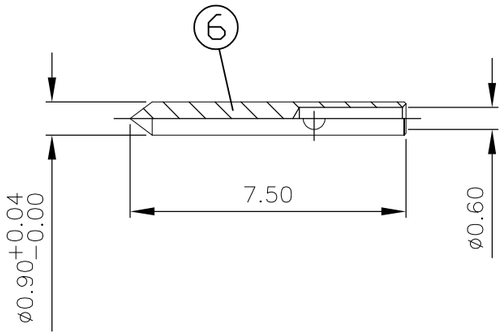

RECOMMENDED
CABLE STRIPPING DIM'S

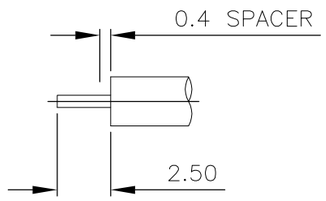

		1	1	1	1	1	1	BRASS (5)	CENTER CONTACT	6
		1	1	1	1	1	1	PTFE	INSULATOR	5
		1	1	–	–	–	–	BRASS (4)	BODY	4
		–	–	1	1	–	–	STAINLESS STEEL (6)	BODY	4
		–	–	–	–	1	1	STAINLESS STEEL (3)	BODY	4
		1	1	1	1	1	1	STAINLESS STEEL	CIRCLIP	3
		1	1	1	1	1	1	SILICON	GASKET	2
		1	1	–	–	–	–	BRASS (4)	SHELL	1
		–	–	1	1	–	–	STAINLESS STEEL (6)	SHELL	1
		–	–	–	–	1	1	STAINLESS STEEL (3)	SHELL	1
		3--1	3--0	2--1	2--0	1--1	1--0	MATERIAL	DESCRIPTION	ITEM
		(2)	(1)	(2)	(1)	(2)	(1)			
QUANTITY PER ASSY								PARTS LIST		

THIS DRAWING IS A CONTROLLED DOCUMENT.

DIMENSIONS: mm

TOLERANCES UNLESS OTHERWISE SPECIFIED:

0 PLC	± –
1 PLC	± –
2 PLC	± –
3 PLC	± –
4 PLC	± –
ANGLES	± –

MATERIAL: SEE TABLE

FINISH: –

DWN	R.SMITH	28JAN04
CHK	S.PARLOW	28JAN04
APVD	F.WHEELER–KING	28JAN04

PRODUCT SPEC: 108–112003

APPLICATION SPEC: 408–4765

WEIGHT: –

CUSTOMER DRAWING

TE Connectivity

NAME: SMA STRAIGHT PLUG DIRECT SOLDER NON CAPTIVE CENTRE CONTACT RG405/U

SIZE	CAGE CODE	DRAWING NO	RESTRICTED TO
A3	00779	C–1478904	–

SCALE	SHEET	REV
1:1	1 OF 1	A1

ООО «ЛайфЭлектроникс» “LifeElectronics” LLC

ИНН 7805602321 КПП 780501001 Р/С 40702810122510004610 ФАКБ "АБСОЛЮТ БАНК" (ЗАО) в г.Санкт-Петербурге К/С 30101810900000000703 БИК 044030703

Компания «Life Electronics» занимается поставками электронных компонентов импортного и отечественного производства от производителей и со складов крупных дистрибьюторов Европы, Америки и Азии.

С конца 2013 года компания активно расширяет линейку поставок компонентов по направлению коаксиальный кабель, кварцевые генераторы и конденсаторы (керамические, пленочные, электролитические), за счёт заключения дистрибьюторских договоров

Мы предлагаем:

- *Конкурентоспособные цены и скидки постоянным клиентам.*
- *Специальные условия для постоянных клиентов.*
- *Подбор аналогов.*
- *Поставку компонентов в любых объемах, удовлетворяющих вашим потребностям.*

- *Приемлемые сроки поставки, возможна ускоренная поставка.*
- *Доставку товара в любую точку России и стран СНГ.*
- *Комплексную поставку.*
- *Работу по проектам и поставку образцов.*
- *Формирование склада под заказчика.*

- *Сертификаты соответствия на поставляемую продукцию (по желанию клиента).*
- *Тестирование поставляемой продукции.*
- *Поставку компонентов, требующих военную и космическую приемку.*
- *Входной контроль качества.*
- *Наличие сертификата ISO.*

В составе нашей компании организован Конструкторский отдел, призванный помогать разработчикам, и инженерам.

Конструкторский отдел помогает осуществить:

- *Регистрацию проекта у производителя компонентов.*
- *Техническую поддержку проекта.*
- *Защиту от снятия компонента с производства.*
- *Оценку стоимости проекта по компонентам.*
- *Изготовление тестовой платы монтаж и пусконаладочные работы.*

Тел: +7 (812) 336 43 04 (многоканальный)
Email: org@lifeelectronics.ru

www.lifeelectronics.ru