RED INDICATES ORIGINAL

DATA CONTAINED IN THIS DOCUMENT IS PROPRIETARY TO TROMPETER ELECTRONICS INC. AND SHALL NOT BE DISCLOSED, COPIED OR USED FOR PROCUREMENT OR MANUFACTURE WITHOUT EXPRESS WRITTEN PERMISSION.

REVISIONS				105-1027	SH 1
REV	ECO	DESCRIPTION	DWN	APPROVED	DATE
D	12435	ADDED VIEW "SST ROPE & D LUG ASSY", -15 THRU -17 & DD8, NOTE 5; SEE ECO	DKC	MM.	7/24/98

TABLE 1	
DASH NO	DESCRIPTION
-1	CAP (NO CHAIN)
-2	CAP WITH 2.50 BRASS CHAIN
-3	CAP WITH 2.50 NYLON CHAIN
-4	CAP WITH 3.00 BRASS CHAIN
-5	CAP WITH 3.00 NYLON CHAIN
-6	CAP WITH 6.00 BRASS CHAIN
-7	CAP WITH 6.00 NYLON CHAIN
-8	CAP WITH 4.00 BRASS CHAIN
-9	CAP WITH 4.00 NYLON CHAIN
-10	CAP WITH 10.00 BRASS CHAIN
-11	CAP WITH 10.00 NYLON CHAIN
-12	CAP WITH 2.50 JACKETED STAINLESS STEEL ROPE 5
-13	CAP WITH 3.00 JACKETED STAINLESS STEEL ROPE 5
-14	CAP WITH 6.00 JACKETED STAINLESS STEEL ROPE 5
-15	CAP WITH 4.00 JACKETED STAINLESS STEEL ROPE 5
-16	CAP WITH 7.00 JACKETED STAINLESS STEEL ROPE 5
-17	CAP WITH 4.50 JACKETED STAINLESS STEEL ROPE 5

TABLE 2	
MODEL NO	LTR CODE
RFI41	——
RFI377	A

TABLE 3				
DASH NO	"A" DIA	"B" DIA	"C" DIM	"D" DIA
-02	.630	.750	1.066	.450
-03	.505	.625	.941	.388
-04	.439	.562	.878	.355
-05	.380	.500	.816	.325
-06	.317	.437	.753	.295
-07	.281	.406	.722	.278
-08	.610	.750	1.066	.450
-09	.567	.687	1.003	.419
-DD8	.330	.450	.925	.300

INCH	MM	INCH	MM	INCH	MM	INCH	MM	INCH	MM	INCH	MM
.005	0.13	.290	7.37	.437	11.10	.625	15.88	1.003	25.48	10.0	254.00
.010	0.25	.300	7.62	.439	11.15	.630	16.00	1.066	27.08		
.030	0.76	.317	8.05	.450	11.43	.687	17.45	1.071	27.20		
.032	0.81	.325	8.38	.500	12.70	.722	18.34	1.118	28.40		
.140	3.56	.330	8.83	.505	12.83	.750	19.05	2.5	63.50		
.200	5.08	.355	9.14	.56	14.22	.753	19.13	3.00	76.20		
.25	6.35	.380	9.65	.562	14.27	.816	20.73	4.00	101.60		
.278	7.11	.388	9.91	.567	14.40	.878	22.30	4.50	114.30		
.281	7.14	.406	10.31	.602	15.29	.925	23.50	6.00	152.40		
.295	7.67	.419	10.67	.610	15.49	.941	23.90	7.00	177.80		

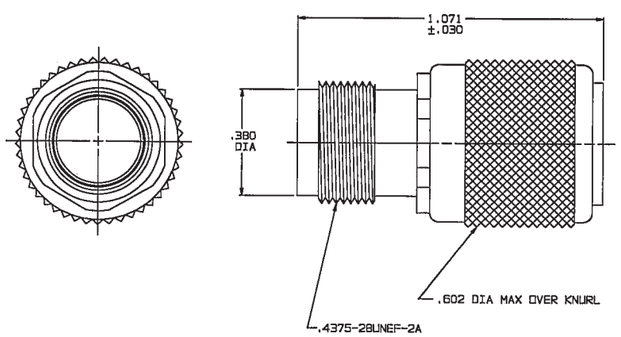

-1 SHOWN

NO CHAIN/ROPE OR MOUNTING LUG

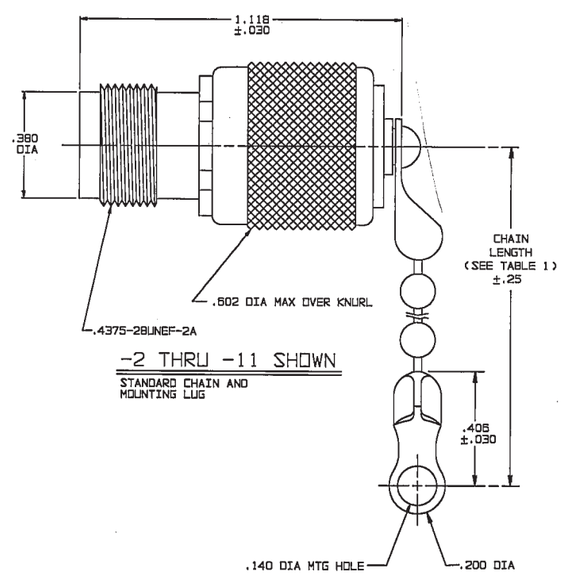

-2 THRU -11 SHOWN

STANDARD CHAIN AND MOUNTING LUG

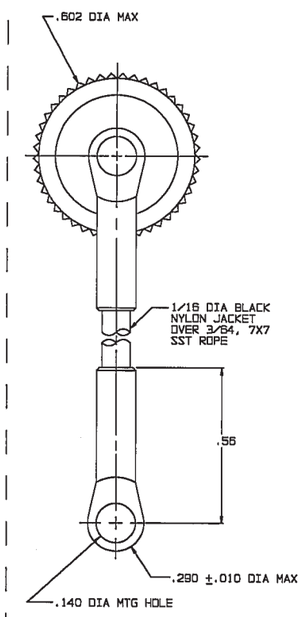

-12-THRU

-17-SHOWN

STAINLESS STEEL ROPE AND BASIC MOUNTING LUG

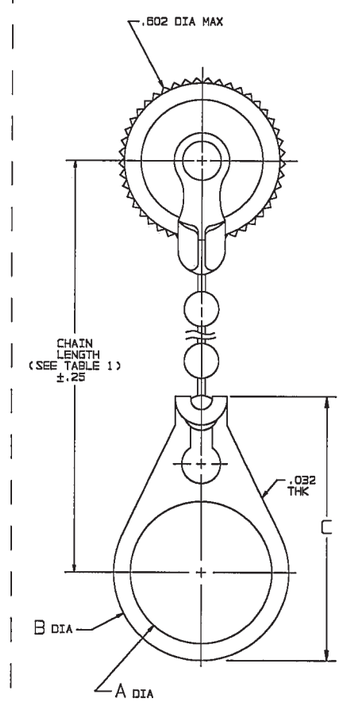

-2-D2 THRU

-11-DD8 SHOWN

STANDARD CHAIN AND BULKHEAD JACK MOUNTING LUG

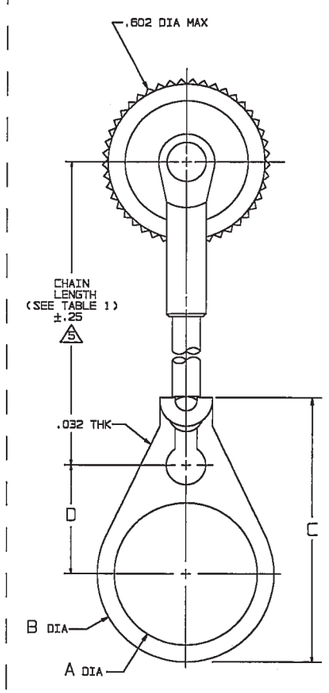

-12-D2 THRU

-17-DD8 SHOWN

SST ROPE AND BULKHEAD JACK MOUNTING LUG

5 NOTE THAT CHAIN LENGTH FOR SST ROPE WITH MOUNTING LUG OPTION IS NOT MEASURED TO CENTER OF BULKHEAD MOUNTING LUG

4. EXAMPLE OF COMPLETE MODEL NO:

RFI41 - 1 - D2

- RFI41: BASIC MODEL NO: (SEE TABLE 2)
- 1: CHAIN/ROPE MATERIAL & LENGTH (SEE TABLE 1)
- D2: BULKHEAD JACK MOUNTING LUG (OPTIONAL) ONLY AVAILABLE WITH BRASS, NYLON CHAIN OR SST ROPE (SEE TABLE 3)

3. THREADED TNC/TRT STYLE DUST CAP WITH CHAIN/ROPE OR MOUNTING LUG OPTIONS.

2. FINISH: TFS-1A (NICKEL)

1. ALL DIMENSIONS ARE IN INCHES

QTY	DESCRIPTION			PART NUMBER	ITEM
TOL UNLESS SPECIFIED .XX ±.03 .XXX ±.005 .XXXX± ANGLES±	TROMPETER RF connectivity			RFI41/RFI377	
DWN	DKC	6-9-88	MATERIAL	CODE IDENT	DRAWING NO.	REV
CHK	MM	6-12-98	——	14949	105-1027	D
ENGR						
NEXT ASSY	APPR	MM 7/17/98	SCALE 4/1	DATE 10-2-80	SHEET 1 OF 2	

ООО «ЛайфЭлектроникс» “LifeElectronics” LLC

ИНН 7805602321 КПП 780501001 Р/С 40702810122510004610 ФАКБ "АБСОЛЮТ БАНК" (ЗАО) в г.Санкт-Петербурге К/С 30101810900000000703 БИК 044030703

Компания «Life Electronics» занимается поставками электронных компонентов импортного и отечественного производства от производителей и со складов крупных дистрибьюторов Европы, Америки и Азии.

С конца 2013 года компания активно расширяет линейку поставок компонентов по направлению коаксиальный кабель, кварцевые генераторы и конденсаторы (керамические, пленочные, электролитические), за счёт заключения дистрибьюторских договоров

Мы предлагаем:

- *Конкурентоспособные цены и скидки постоянным клиентам.*
- *Специальные условия для постоянных клиентов.*
- *Подбор аналогов.*
- *Поставку компонентов в любых объемах, удовлетворяющих вашим потребностям.*

- *Приемлемые сроки поставки, возможна ускоренная поставка.*
- *Доставку товара в любую точку России и стран СНГ.*
- *Комплексную поставку.*
- *Работу по проектам и поставку образцов.*
- *Формирование склада под заказчика.*

- *Сертификаты соответствия на поставляемую продукцию (по желанию клиента).*
- *Тестирование поставляемой продукции.*
- *Поставку компонентов, требующих военную и космическую приемку.*
- *Входной контроль качества.*
- *Наличие сертификата ISO.*

В составе нашей компании организован Конструкторский отдел, призванный помогать разработчикам, и инженерам.

Конструкторский отдел помогает осуществить:

- *Регистрацию проекта у производителя компонентов.*
- *Техническую поддержку проекта.*
- *Защиту от снятия компонента с производства.*
- *Оценку стоимости проекта по компонентам.*
- *Изготовление тестовой платы монтаж и пусконаладочные работы.*

Тел: +7 (812) 336 43 04 (многоканальный)
Email: org@lifeelectronics.ru

www.lifeelectronics.ru