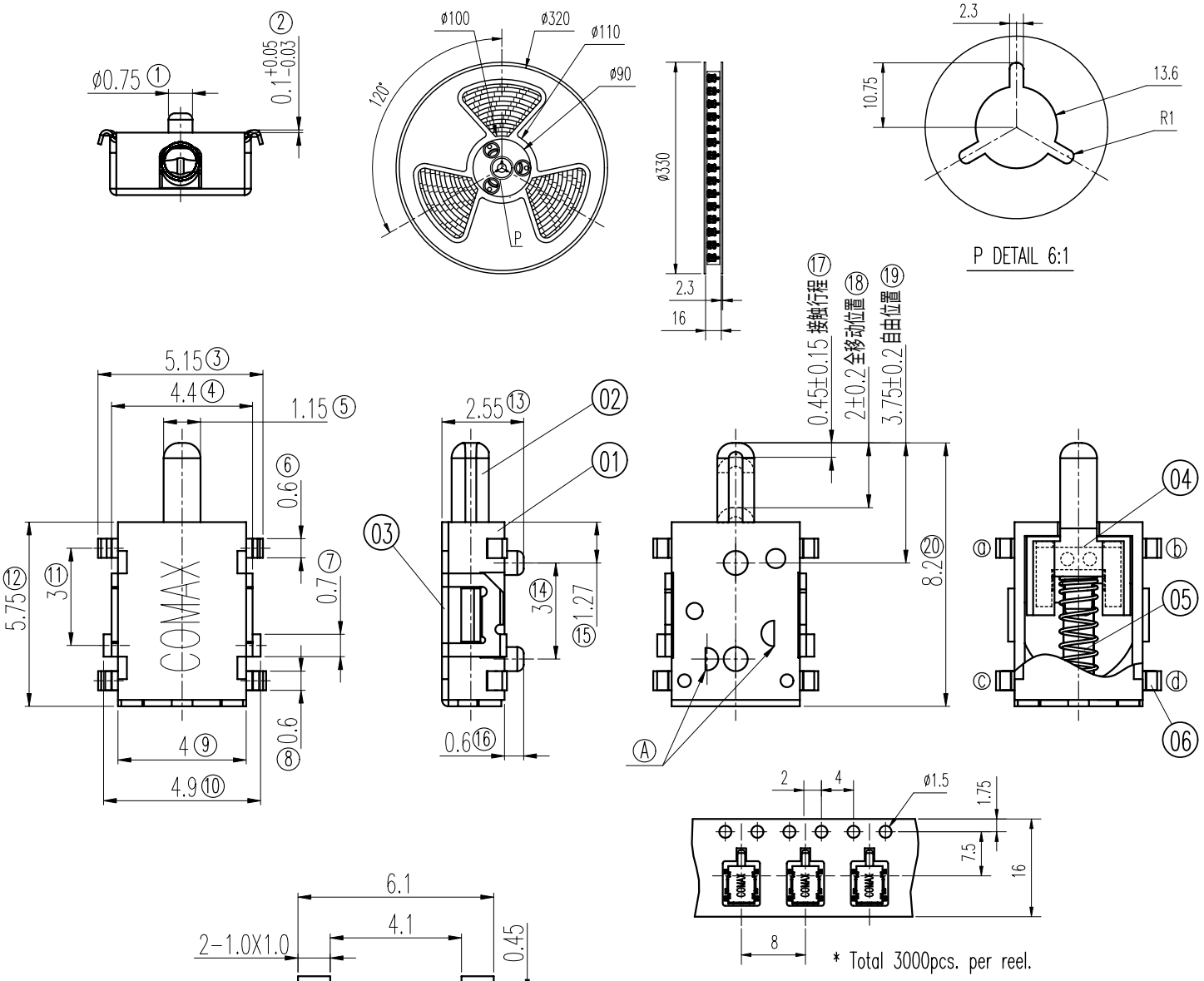

示意图 SCHEMATIC

安装位置尺寸 LAND DIMENSION

规格 Specifications

额定负荷 Ratings	DC 5 V 1 mA
初期接触电阻 Initial Contact Resistance	5 Ω Max.
绝缘电阻 Insulation Resistance	DC 100 V 60 Sec. 100 MΩ Min.
抗电强度 Dielectric Voltage	AC 100 V(50~60HZ) 60 Sec.

操作力 Operating Force(gf)	60 Max.
负荷寿命 Operating Life With Load	50,000 次 Cycles

序NO.	零件PART	材料MATERIAL	数量QTY	备注REMARKS
06	端子 TERMINAL	C5210R	4	Ag PLATED
05	弹簧 SPRING	SUS	1	NATURAL
04	弹片 SPRING PLATE	C5210R	1	NATURAL
03	盖片 COVER PLATE	SPTE	1	NATURAL
02	胶柄 KNOB	PA Ⓐ	1	BLACK C
01	胶壳 HOUSING	LCP	1	BLACK C

标号REV	内容DESCRIPTION	签名SIGN.	日期DATE
A02	1、胶柄材料更改：LCP更改为PA，见标示Ⓐ; 2、修改胶柄工艺孔形状，见标示Ⓐ.	钟远禄	2009-3-26
A01		张渠江	2008-10-5

DWG NO. ITEM3040

TOLERANCES UNLESS OTHERWISE SPEC.	
UNDER 1	± 0.10
1 - 10	± 0.30
OVER 10	± 0.50

TITLE	DETECTOR SWITCH		ITEM NO	DS-180 RT		
DRAWN	钟远禄	2009-3-26	VERSION	A02	PAGE 1 OF 1	
REVIEWED	方勇	2009-3-26	SCALE	——	UNIT	mm
APPROVED	马建和	2009-3-26	PROJECTION			

COMAX 高铭电子（惠州）有限公司
Comax Electronics(Huizhou)Co.,Ltd.

ED37 版本:A01

ООО «ЛайфЭлектроникс» “LifeElectronics” LLC

ИНН 7805602321 КПП 780501001 Р/С 40702810122510004610 ФАКБ "АБСОЛЮТ БАНК" (ЗАО) в г.Санкт-Петербурге К/С 30101810900000000703 БИК 044030703

Компания «Life Electronics» занимается поставками электронных компонентов импортного и отечественного производства от производителей и со складов крупных дистрибьюторов Европы, Америки и Азии.

С конца 2013 года компания активно расширяет линейку поставок компонентов по направлению коаксиальный кабель, кварцевые генераторы и конденсаторы (керамические, пленочные, электролитические), за счёт заключения дистрибьюторских договоров

Мы предлагаем:

- *Конкурентоспособные цены и скидки постоянным клиентам.*
- *Специальные условия для постоянных клиентов.*
- *Подбор аналогов.*
- *Поставку компонентов в любых объемах, удовлетворяющих вашим потребностям.*

- *Приемлемые сроки поставки, возможна ускоренная поставка.*
- *Доставку товара в любую точку России и стран СНГ.*
- *Комплексную поставку.*
- *Работу по проектам и поставку образцов.*
- *Формирование склада под заказчика.*

- *Сертификаты соответствия на поставляемую продукцию (по желанию клиента).*
- *Тестирование поставляемой продукции.*
- *Поставку компонентов, требующих военную и космическую приемку.*
- *Входной контроль качества.*
- *Наличие сертификата ISO.*

В составе нашей компании организован Конструкторский отдел, призванный помогать разработчикам, и инженерам.

Конструкторский отдел помогает осуществить:

- *Регистрацию проекта у производителя компонентов.*
- *Техническую поддержку проекта.*
- *Защиту от снятия компонента с производства.*
- *Оценку стоимости проекта по компонентам.*
- *Изготовление тестовой платы монтаж и пусконаладочные работы.*

Тел: +7 (812) 336 43 04 (многоканальный)
Email: org@lifeelectronics.ru

www.lifeelectronics.ru