THIS DRAWING IS UNPUBLISHED. RELEASED FOR PUBLICATION -,- .
© COPYRIGHT - BY TYCO ELECTRONICS CORPORATION. ALL INTERNATIONAL RIGHTS RESERVED.

| DESIGNED FOR USE WITH RG-188A/U FLEX CABLE | |
|---|---|
| CABLE ENTRY DIAMETER MINIMUM | |
| FERRULE | .125 |
| CONTACT | .025 |
| HOUSING | .066 |

| LOC | DIST |
|---|---|
| AJ | 00 |

REVISIONS

| P | LTR | DESCRIPTION | DATE | DWN | APVD |
|---|---|---|---|---|---|
| | B | REV PER ECO 07-004710 | 09-03-07 | DW | KW |
| | C | REVISED PER ECO-08-030676 | 26-02-09 | AEG | JKO |

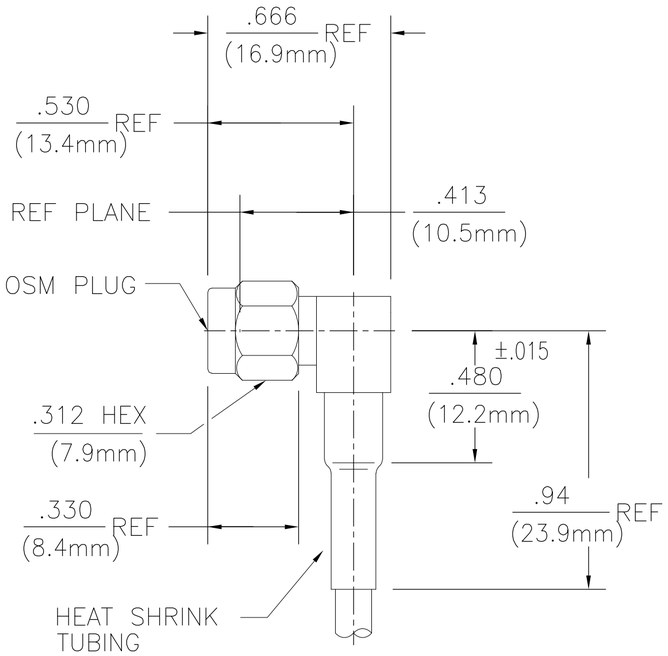


1 BRASS
2 STAINLESS STEEL
3 BERYLLIUM COPPER
4 PTFE
5 GOLD PLATE
6 POLYOLEFIN COMPOUND
7 SILICONE RUBBER
8 BRASS OR COPPER

| ELECTRICAL | MECHANICAL | ENVIRONMENTAL |
|---|---|---|
| Nominal Impedance (Ohms) 50 | Interface Dimensions MIL-STD-348A, Fig. 310.1 | TEMPERATURE RATING -65°C TO +125°C |
| Frequency Range (GHz) DC to MAX Operating Frequency of Cable per MIL-C-17 | Recommended Mating Torque 7-10 In-Lbs | Vibration MIL-STD-202, Method 204, Condition D |
| Volt Rating (VRMS MAX) @ Sea Level 250 | Mating Characteristics: Insertion (MAX Lbs) N/A | Shock MIL-STD-202, Method 213, Condition I |
| VSWR 1.18+.02f(GHz) | Withdrawal (MIN Oz) N/A | Thermal Shock MIL-STD-202, Method 107, Condition B, EXCEPT HIGH TEMP +85°C |
| Insertion Loss (dB MAX) $.07\sqrt{f(GHz)}$ | Force to Engage and Disengage (In-Lbs MAX) 2.0 | Moisture Resistance MIL-STD-202, Method 106 |
| RF Leakage (dB MIN) -(60-fGHz) | Center Contact Captivation Axial (Lbs) 6.0 | Corrosion - MIL-STD-202, Method 101, Condition B, 5% salt spray |
| Dielectric Withstanding Voltage (VRMS MIN) @ Sea Level 750 | Radial (In-Oz) 4.0 | |
| Contact Resistance (Milliohms MAX) Center Contact 3.0 | Cable Retention Axial Force (Lbs) 20 Min | |
| Outer Contact 2.0 | Torque (In-Oz) N/A | |
| Cable to Housing 0.5 | Weight (Grams) 4.2 | |
| RF High Potential @ Sea Level (VRMS MIN @ 5 MHz) 500 | | |
| I.R.(Megohms MIN) 10,000 | | |

| | | | | | | | | | |
|---|---|---|---|---|---|---|---|---|---|
| 6 | 8 5 | 1 5 | 1 5 | 3 | 7 | 1 5 | 4 | 3 5 | 1052075-3 |
| 6 | 8 5 | 2 5 | 2 5 | 3 | 7 | 2 5 | 4 | 3 5 | 1052075-1 |
| SHRINK TUBE | FERRULE | HOUSING | CAP | RETAINING RING | GASKET | COUPLING NUT | DIELECTRIC | CONTACT | TE PN |

THIS DRAWING IS A CONTROLLED DOCUMENT.

DIMENSIONS: INCHES

TOLERANCES UNLESS OTHERWISE SPECIFIED:
0 PLC ± -
1 PLC ± -
2 PLC ± -
3 PLC ± -
4 PLC ± -
ANGLES ± -

MATERIAL -
FINISH -

DWN EJC 5/22/66
CHK BKW 5-24-68
APVD CD 5-24-68
PRODUCT SPEC —
APPLICATION SPEC —
WEIGHT —

Tyco Electronics
Tyco Electronics Corporation
Harrisburg, PA 17105-3608

NAME
OSM RIGHT ANGLE CABLE PLUG-CRIMP ATTACHMENT

| SIZE | CAGE CODE | DRAWING NO | RESTRICTED TO |
|---|---|---|---|
| A2 | 00779 | C-1052075 | — |

CUSTOMER DRAWING | SCALE 2:1 | SHEET 1 OF 1 | REV C

1052075

1471-9 (1/08)

ООО «ЛайфЭлектроникс» “LifeElectronics” LLC

ИНН 7805602321 КПП 780501001 Р/С 40702810122510004610 ФАКБ "АБСОЛЮТ БАНК" (ЗАО) в г.Санкт-Петербурге К/С 30101810900000000703 БИК 044030703

*Компания «Life Electronics» занимается поставками электронных компонентов импортного и отечественного производства от производителей и со складов крупных дистрибьюторов Европы, Америки и Азии.*

*С конца 2013 года компания активно расширяет линейку поставок компонентов по направлению коаксиальный кабель, кварцевые генераторы и конденсаторы (керамические, пленочные, электролитические), за счёт заключения дистрибьюторских договоров*

*Мы предлагаем:*

- *Конкурентоспособные цены и скидки постоянным клиентам.*
- *Специальные условия для постоянных клиентов.*
- *Подбор аналогов.*
- *Поставку компонентов в любых объемах, удовлетворяющих вашим потребностям.*

- *Приемлемые сроки поставки, возможна ускоренная поставка.*
- *Доставку товара в любую точку России и стран СНГ.*
- *Комплексную поставку.*
- *Работу по проектам и поставку образцов.*
- *Формирование склада под заказчика.*

- *Сертификаты соответствия на поставляемую продукцию (по желанию клиента).*
- *Тестирование поставляемой продукции.*
- *Поставку компонентов, требующих военную и космическую приемку.*
- *Входной контроль качества.*
- *Наличие сертификата ISO.*

*В составе нашей компании организован Конструкторский отдел, призванный помогать разработчикам, и инженерам.*

*Конструкторский отдел помогает осуществить:*

- *Регистрацию проекта у производителя компонентов.*
- *Техническую поддержку проекта.*
- *Защиту от снятия компонента с производства.*
- *Оценку стоимости проекта по компонентам.*
- *Изготовление тестовой платы монтаж и пусконаладочные работы.*

*Тел: +7 (812) 336 43 04 (многоканальный)*
*Email: org@lifeelectronics.ru*

***www.lifeelectronics.ru***