변경 No	수정내용 Description	날짜 Date	작성 Drawn	승인 Approved
1	L-Bracket 치수 추가	2013.3.6	Jonn	Jake
2	Terminal 좌표수 정상 변경	2013.3.19	Jonn	Jake
3	Terminal 좌표수 정상 변경	2013.3.19	Jonn	Jake

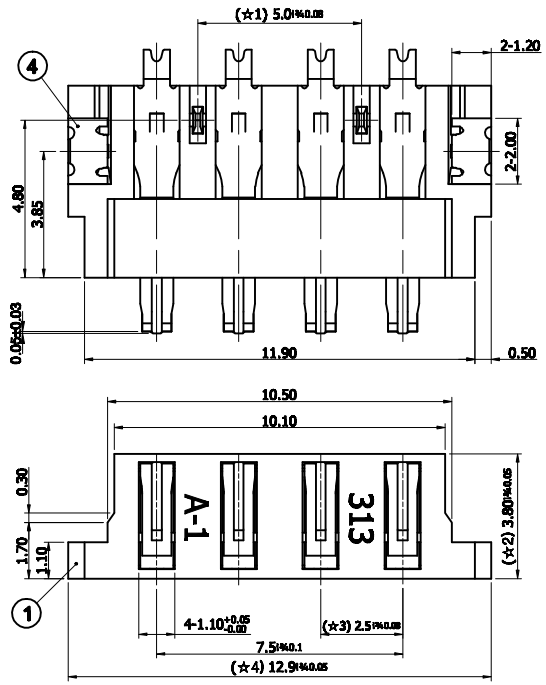

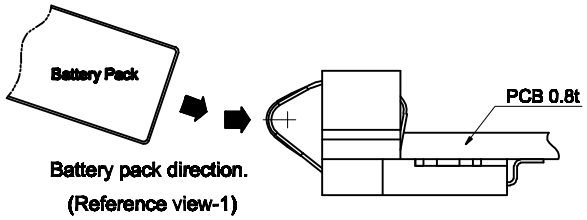

Battery pack direction.
(Reference view-1)

CTQ dimensions	
① (☆1)5.0±0.05	⑤ (☆5)5.85±0.05
② (☆2)3.80±0.05	⑥ (☆6)2.2±0.1
③ (☆3)2.5±0.05	⑦ (☆7)1.7±0.1
④ (☆4)12.9±0.05	⑧ (☆8)

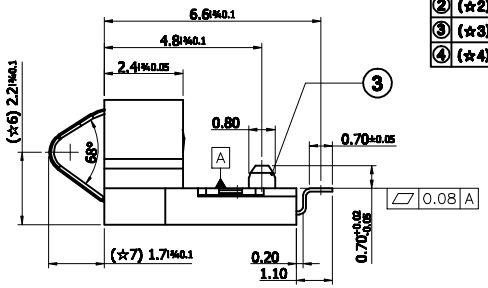

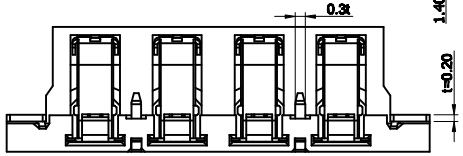

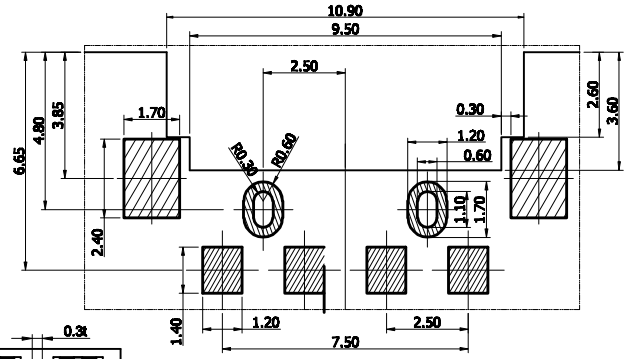

PCB Layout Recommend
Tolerance = ±0.05

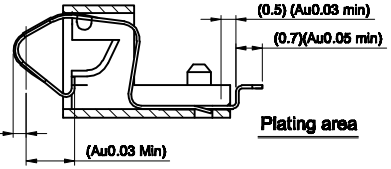

Plating area

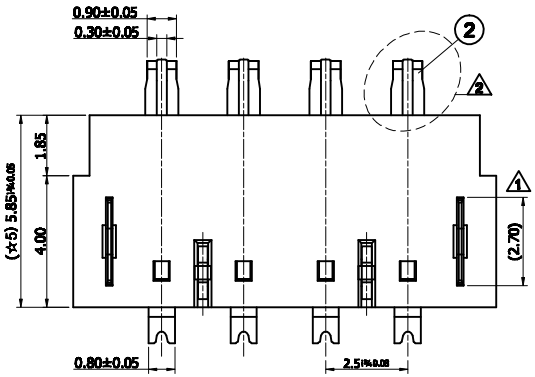

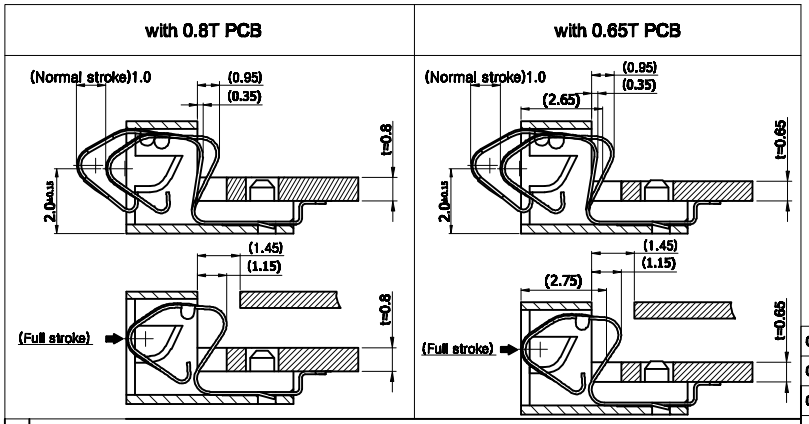

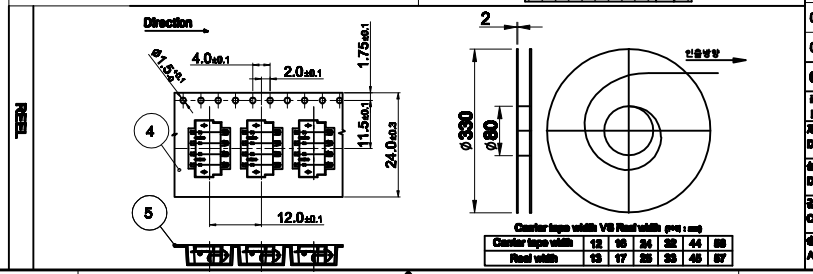

Carrier tape width	12	16	24	32	44	56
Reel width	13	17	25	33	45	57

- Note -
1. otherwise tolerance: X.X = ±0.1 / X.XX = ±0.05
(☆8) 2. Coplanarity: Terminal 0.08mm.
3. Plating.
   1) TERMINAL
      Contact area: Ni0.5㎛~1.5㎛+Pd-Ni㎛ 0.3+Au0.05㎛ (Min)
      SMD area: Ni0.5~1.5㎛ + Au0.05㎛ (Min)
      Other: Ni0.5~1.5㎛
   2) L,T-BRACKET - Ni1~5㎛ + Sn2~7㎛
4. ( ) dimensions are reference.
5. ☆ = C.T.Q dim.
6. Do not contain any substances which are specified in (OQA-2049)

품번 No	부품명칭 Part name	수량 Qty	재질 Material	처리 Finish	비고 Remark
06	TOP TAPE		PS-PET		대전방지용 (ANTISTATIC)
05	EMBOSS TAPE	1/1000	PS		
04	L-BRACKET	2	BRASS	Ni-Sn	0.2t
03	T-BRACKET	2	BRASS	Ni-Sn	0.3t
02	TERMINAL	4	TiCu	Ni+Pd-Ni+Au	0.1t
01	INSULATOR	1	E473I	UL94V-0,BLACK	

제도 DRW		부품명칭 Part name	ASS'Y	모델명칭 Model name: 4P BATTERY CONNECTOR RIGHT ANGLE
설계 DSG	CK.NAM	09/09	부품번호 Part No. -	모델번호 Model No. 202-03130-00436
검도 CHK	JI.LIM	09/09	날짜 Date 2013.12.5.	도면크기 Size A3
승인 APP	JK.OH	09/09	축도 Scale 1/1	단위 Unit mm
			도면번호 DWG No.	1/1

Amphenol
Amphenol Commercial Interconnect Korea Co., Ltd.

ООО «ЛайфЭлектроникс» “LifeElectronics” LLC

ИНН 7805602321 КПП 780501001 Р/С 40702810122510004610 ФАКБ "АБСОЛЮТ БАНК" (ЗАО) в г.Санкт-Петербурге К/С 30101810900000000703 БИК 044030703

Компания «Life Electronics» занимается поставками электронных компонентов импортного и отечественного производства от производителей и со складов крупных дистрибьюторов Европы, Америки и Азии.

С конца 2013 года компания активно расширяет линейку поставок компонентов по направлению коаксиальный кабель, кварцевые генераторы и конденсаторы (керамические, пленочные, электролитические), за счёт заключения дистрибьюторских договоров

Мы предлагаем:

- *Конкурентоспособные цены и скидки постоянным клиентам.*
- *Специальные условия для постоянных клиентов.*
- *Подбор аналогов.*
- *Поставку компонентов в любых объемах, удовлетворяющих вашим потребностям.*

- *Приемлемые сроки поставки, возможна ускоренная поставка.*
- *Доставку товара в любую точку России и стран СНГ.*
- *Комплексную поставку.*
- *Работу по проектам и поставку образцов.*
- *Формирование склада под заказчика.*

- *Сертификаты соответствия на поставляемую продукцию (по желанию клиента).*
- *Тестирование поставляемой продукции.*
- *Поставку компонентов, требующих военную и космическую приемку.*
- *Входной контроль качества.*
- *Наличие сертификата ISO.*

В составе нашей компании организован Конструкторский отдел, призванный помогать разработчикам, и инженерам.

Конструкторский отдел помогает осуществить:

- *Регистрацию проекта у производителя компонентов.*
- *Техническую поддержку проекта.*
- *Защиту от снятия компонента с производства.*
- *Оценку стоимости проекта по компонентам.*
- *Изготовление тестовой платы монтаж и пусконаладочные работы.*

Тел: +7 (812) 336 43 04 (многоканальный)
Email: org@lifeelectronics.ru

www.lifeelectronics.ru