THIS DRAWING IS UNPUBLISHED | RELEASED FOR PUBLICATION 2015
© COPYRIGHT 2013 BY TE CONNECTIVITY ALL RIGHTS RESERVED.

LOC	DIST

REVISIONS

P	LTR	DESCRIPTION	DATE	DWN	APVD
	A	NEW RELEASE PER ECO-13-016857	10/28/13	AM	DM
	B	REVISED PER ECO-14-019072	23FEB2015	JA	DM

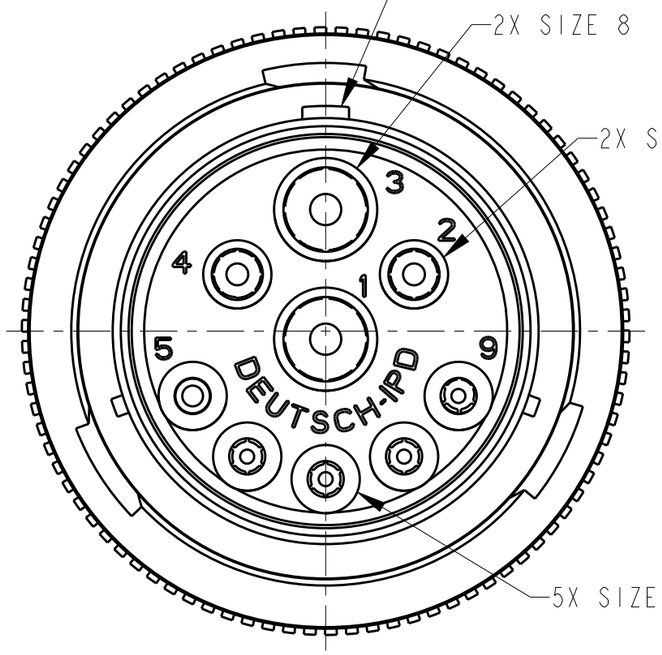

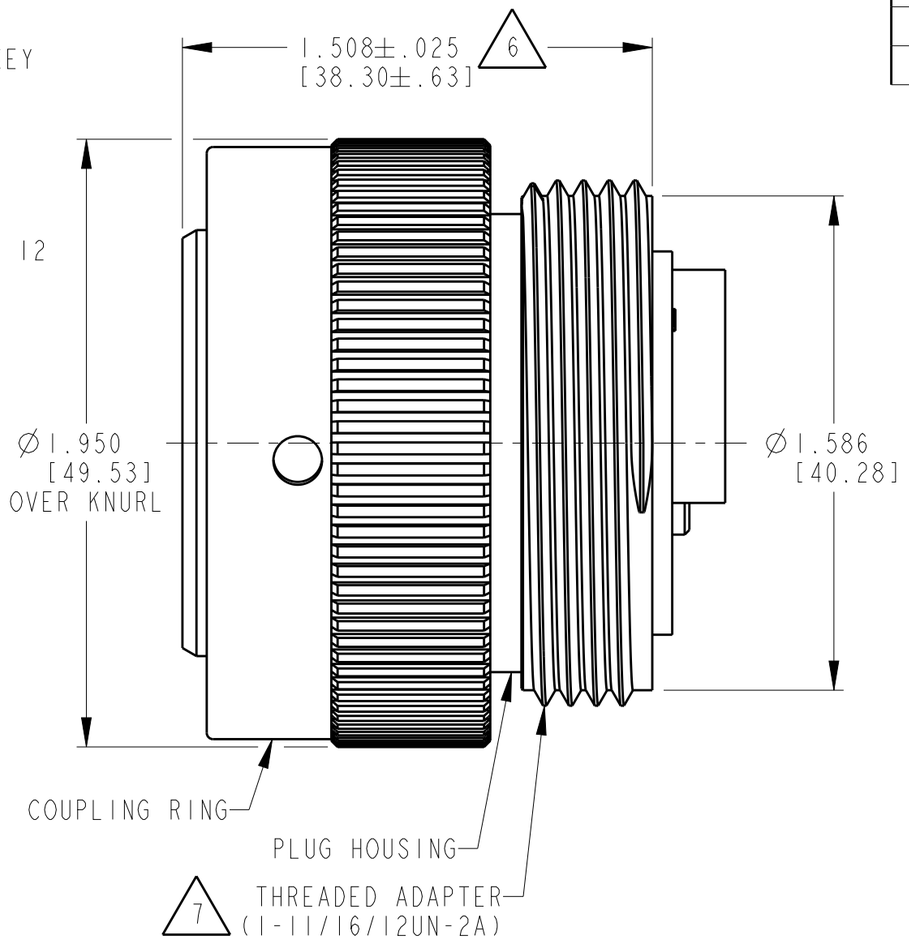

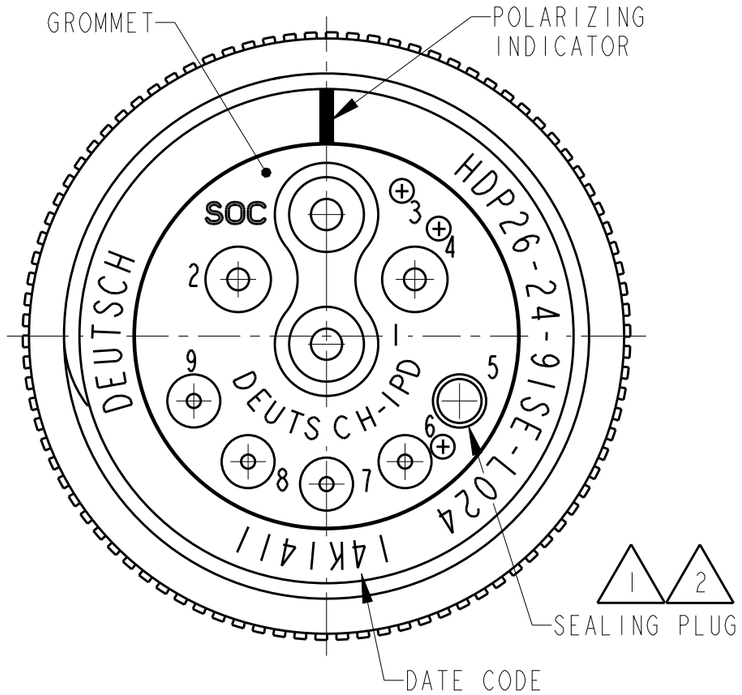

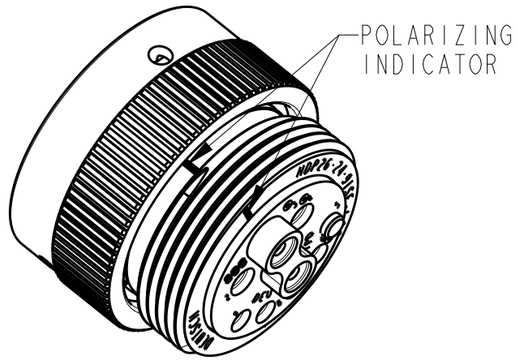

SCALE 1:1

7 PART MODIFICATION: THREADED ADAPTER
ACCEPT BACKSHELL 2428-024-2405

6 NOTED DIMENSION DOES NOT INCLUDE GROMMET PROTRUSION.

5 MATERIAL: PLUG HOUSING/COUPLING RING: PA66 GF10 (BLACK)
THREADED ADAPTER: PA66 GF10 (GREEN, GRAY, BLUE)
GROMMET: SILICONE (ORANGE-RED)

4 SEE 0425-021-0000 APPLICATION SPECIFICATION
A. RECOMMENDED WIRE INSULATION RANGE
B. CONTACT REMOVAL TOOLS

3. THIS PLUG MATES WITH HDP24-24-9IPX-XXXX RECEPTACLE
X = SEAL TYPE (N,T,E)
XXXX = MODIFICATION

2 CAVITY 5 IS WITH CONTACT SIZE 16 AND THE GROMMET IS SEALED.

1 CONTACTS 4 AND 5 ARE INTERNALLY CONNECTED. (BUILT-IN BRIDGE).

NOTES:

TE INTERNAL PN	DEUTSCH PN
YHDP26-24-9ISEL024	HDP26-24-9ISE-L024

THIS DRAWING IS A CONTROLLED DOCUMENT.

DIMENSIONS: INCHES[mm]

TOLERANCES UNLESS OTHERWISE SPECIFIED:
0 PLC ±
1 PLC ±
2 PLC ±
3 PLC ±.015 [0.38]
4 PLC ±
ANGLES ±0°30'0"

MATERIAL 5

FINISH N/A

DWN 25OCT2013 A.MALAGON
CHK 28OCT2013 I.GRANTCHAROVA
APVD 28OCT2013 D.MEYER
PRODUCT SPEC 0425-021-0000
APPLICATION SPEC 4
WEIGHT 59.63g

TE Connectivity

NAME PLUG, COUPLING RING
SIZE 24, -L024 MOD
HDP SERIES

SIZE	CAGE CODE	DRAWING NO	RESTRICTED TO
A3	4AFU8	C-HDP26-24-9ISE-L024	-

Customer Drawing | SCALE 2:1 | SHEET 1 OF 1 | REV B

1470-19 (3/11)

ООО «ЛайфЭлектроникс» “LifeElectronics” LLC

ИНН 7805602321 КПП 780501001 Р/С 40702810122510004610 ФАКБ "АБСОЛЮТ БАНК" (ЗАО) в г.Санкт-Петербурге К/С 30101810900000000703 БИК 044030703

Компания «Life Electronics» занимается поставками электронных компонентов импортного и отечественного производства от производителей и со складов крупных дистрибьюторов Европы, Америки и Азии.

С конца 2013 года компания активно расширяет линейку поставок компонентов по направлению коаксиальный кабель, кварцевые генераторы и конденсаторы (керамические, пленочные, электролитические), за счёт заключения дистрибьюторских договоров

Мы предлагаем:

- *Конкурентоспособные цены и скидки постоянным клиентам.*
- *Специальные условия для постоянных клиентов.*
- *Подбор аналогов.*
- *Поставку компонентов в любых объемах, удовлетворяющих вашим потребностям.*

- *Приемлемые сроки поставки, возможна ускоренная поставка.*
- *Доставку товара в любую точку России и стран СНГ.*
- *Комплексную поставку.*
- *Работу по проектам и поставку образцов.*
- *Формирование склада под заказчика.*

- *Сертификаты соответствия на поставляемую продукцию (по желанию клиента).*
- *Тестирование поставляемой продукции.*
- *Поставку компонентов, требующих военную и космическую приемку.*
- *Входной контроль качества.*
- *Наличие сертификата ISO.*

В составе нашей компании организован Конструкторский отдел, призванный помогать разработчикам, и инженерам.

Конструкторский отдел помогает осуществить:

- *Регистрацию проекта у производителя компонентов.*
- *Техническую поддержку проекта.*
- *Защиту от снятия компонента с производства.*
- *Оценку стоимости проекта по компонентам.*
- *Изготовление тестовой платы монтаж и пусконаладочные работы.*

Тел: +7 (812) 336 43 04 (многоканальный)
Email: org@lifeelectronics.ru

www.lifeelectronics.ru