DESCRIPTION: MICRO D-SUB CONNECTOR - MALE - RIGHT ANGLE

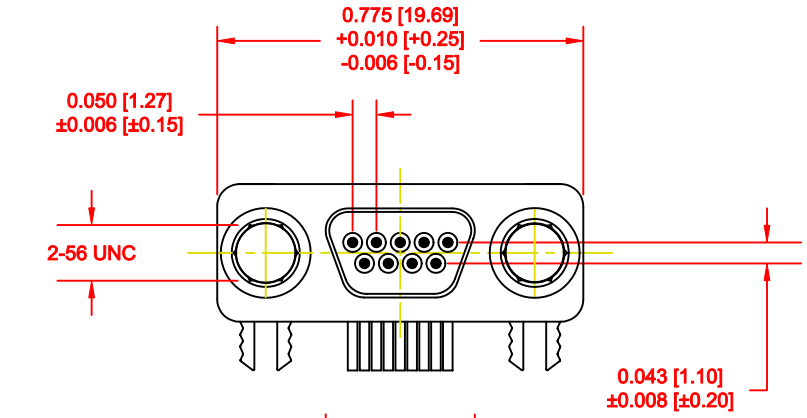

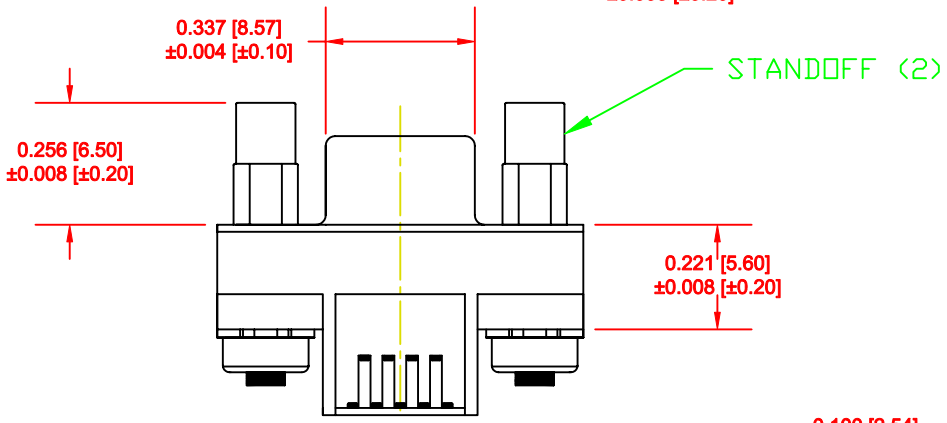

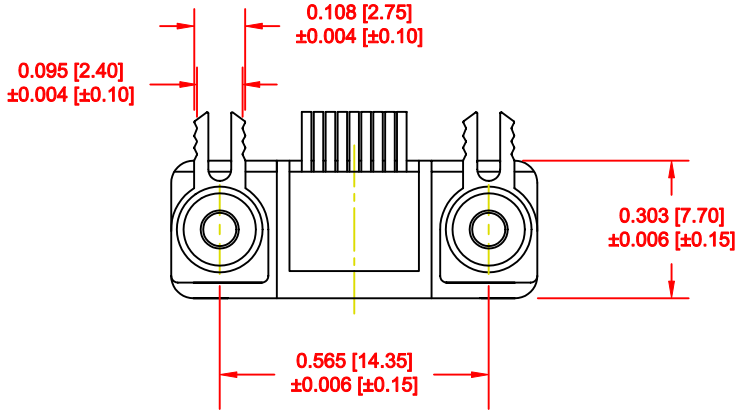

ELECTRICAL

CONTACT CURRENT RATING:	1 AMP
DIELECTRIC WITHSTANDING VOLTAGE:	500 VAC
INSULATION RESISTANCE:	1000 MOhms
CONTACT RESISTANCE:	45 MILLI Ohms MAX.
OPERATING TEMPERATURE:	-55°C TO +85°C

MATERIALS

CONTACTS:	COPPER ALLOY
INSULATOR:	THERMOPLASTIC 94V-0
SHELL:	COLD ROLLER STEEL

FINISHES

CONTACT:	15 µ" MIN. GOLD ON MATING END TIN ON TERMINATION END ALL UNDERPLATING NICKEL
SHELL:	BRIGHT TIN OVER COPPER

HARDWARE

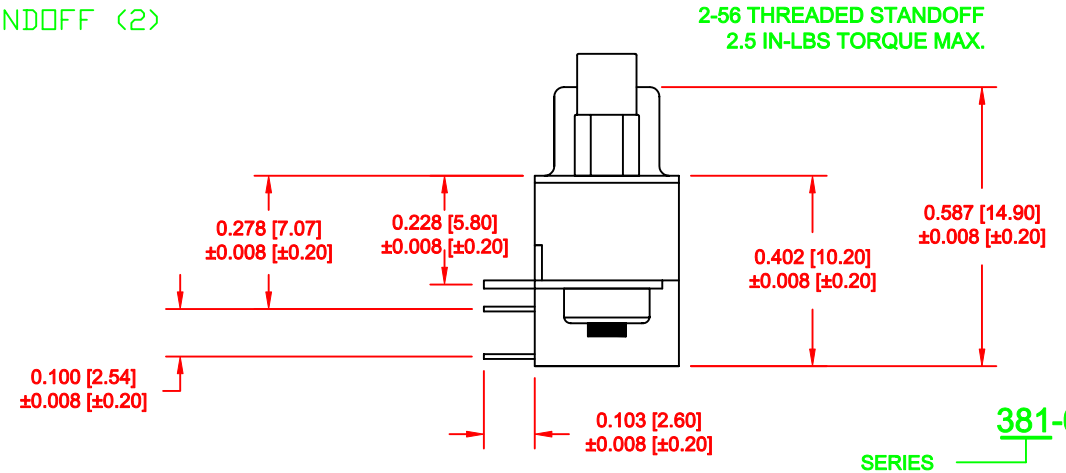

381-009-112L5Y5

- SERIES
- POSITIONS
- GENDER
  - 1 = MALE
- TERMINATION
  - 1 = DIP SOLDER
- SHELL PLATING
  - 2 = TIN
- RoHS COMPLIANT
- HARDWARE OPTIONS
  - 1 = BOARDLOCKS ONLY
  - 6 = STANDOFFS & BOARDLOCKS
- PLATING OPTIONS
  - 5 = 15u" GOLD PLATING

DO NOT SCALE FROM DRAWING

THESE DRAWINGS AND SPECIFICATIONS ARE THE PROPERTY OF NorComp AND SHALL NOT BE REPRODUCED, COPIED OR USED AS THE BASIS FOR THE MANUFACTURE OF SALE OF APPARATUS WITHOUT WRITTEN PERMISSION.

DRAWN: M. SIGMON		DATE: 08-18-11	
CHECKED:		DATE:	
SCALE: 2.5 : 1	SHEET 1 OF 2		REV 3
DWG NO. 381-009-112L565			

NorComp

RoHS COMPLIANT

DESCRIPTION: MICRO D-SUB CONNECTOR - PCB LAYOUT - 9 POSITION

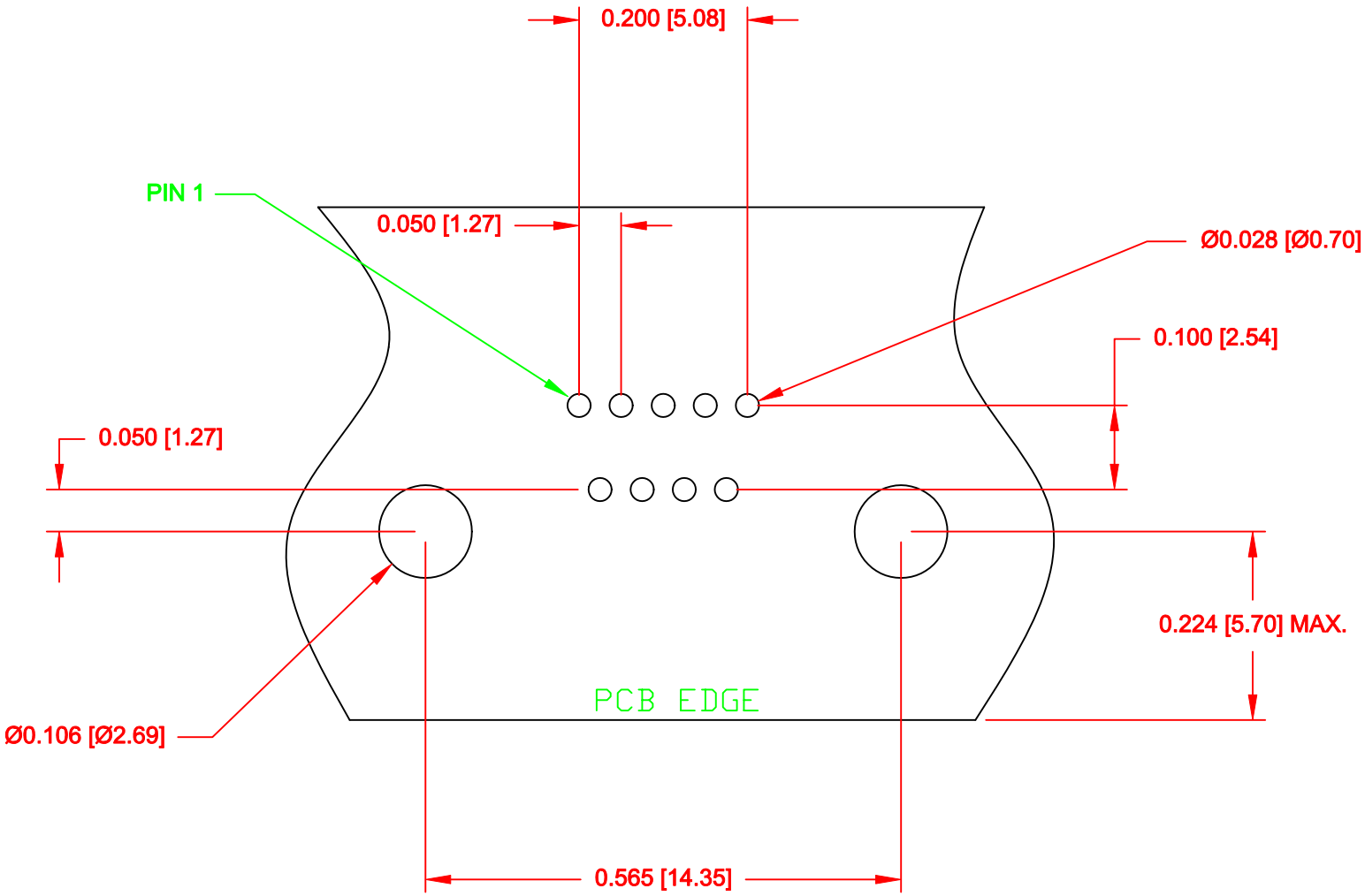

RECOMMENDED PC BOARD LAYOUT
(9 POSITION ONLY) TOLERANCE ±0.002 [±0.05]

DO NOT SCALE FROM DRAWING

THESE DRAWINGS AND SPECIFICATIONS ARE THE PROPERTY OF NorComp AND SHALL NOT BE REPRODUCED, COPIED OR USED AS THE BASIS FOR THE MANUFACTURE OF SALE OF APPARATUS WITHOUT WRITTEN PERMISSION.

DRAWN: M. SIGMON	DATE: 08-18-11	
CHECKED:	DATE:	
SCALE: 5 : 1	SHEET 2 OF 2	REV 3
DWG NO. 381-009-112L565		

NorComp

RoHS COMPLIANT

ООО «ЛайфЭлектроникс» “LifeElectronics” LLC

ИНН 7805602321 КПП 780501001 Р/С 40702810122510004610 ФАКБ "АБСОЛЮТ БАНК" (ЗАО) в г.Санкт-Петербурге К/С 30101810900000000703 БИК 044030703

Компания «Life Electronics» занимается поставками электронных компонентов импортного и отечественного производства от производителей и со складов крупных дистрибьюторов Европы, Америки и Азии.

С конца 2013 года компания активно расширяет линейку поставок компонентов по направлению коаксиальный кабель, кварцевые генераторы и конденсаторы (керамические, пленочные, электролитические), за счёт заключения дистрибьюторских договоров

Мы предлагаем:

- *Конкурентоспособные цены и скидки постоянным клиентам.*
- *Специальные условия для постоянных клиентов.*
- *Подбор аналогов.*
- *Поставку компонентов в любых объемах, удовлетворяющих вашим потребностям.*

- *Приемлемые сроки поставки, возможна ускоренная поставка.*
- *Доставку товара в любую точку России и стран СНГ.*
- *Комплексную поставку.*
- *Работу по проектам и поставку образцов.*
- *Формирование склада под заказчика.*

- *Сертификаты соответствия на поставляемую продукцию (по желанию клиента).*
- *Тестирование поставляемой продукции.*
- *Поставку компонентов, требующих военную и космическую приемку.*
- *Входной контроль качества.*
- *Наличие сертификата ISO.*

В составе нашей компании организован Конструкторский отдел, призванный помогать разработчикам, и инженерам.

Конструкторский отдел помогает осуществить:

- *Регистрацию проекта у производителя компонентов.*
- *Техническую поддержку проекта.*
- *Защиту от снятия компонента с производства.*
- *Оценку стоимости проекта по компонентам.*
- *Изготовление тестовой платы монтаж и пусконаладочные работы.*

Тел: +7 (812) 336 43 04 (многоканальный)
Email: org@lifeelectronics.ru

www.lifeelectronics.ru