THIS DRAWING IS UNPUBLISHED. RELEASED FOR PUBLICATION -,- .
© COPYRIGHT - BY TYCO ELECTRONICS CORPORATION. ALL RIGHTS RESERVED.

LOC	DIST
—	—

REVISIONS

P	LTR	DESCRIPTION	DATE	DWN	APVD
	1	PRELIMINARY	–	—	—

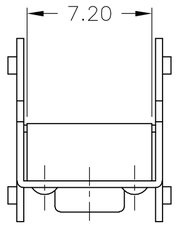

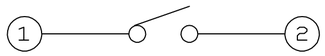

CIRCUIT DIAGRAM

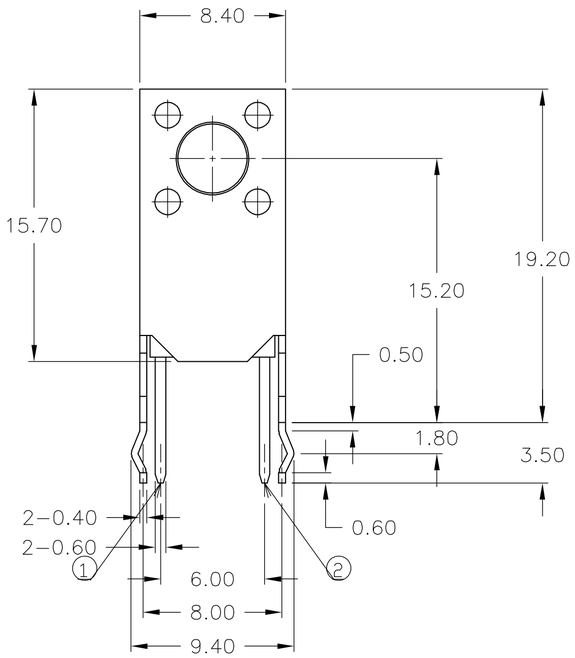

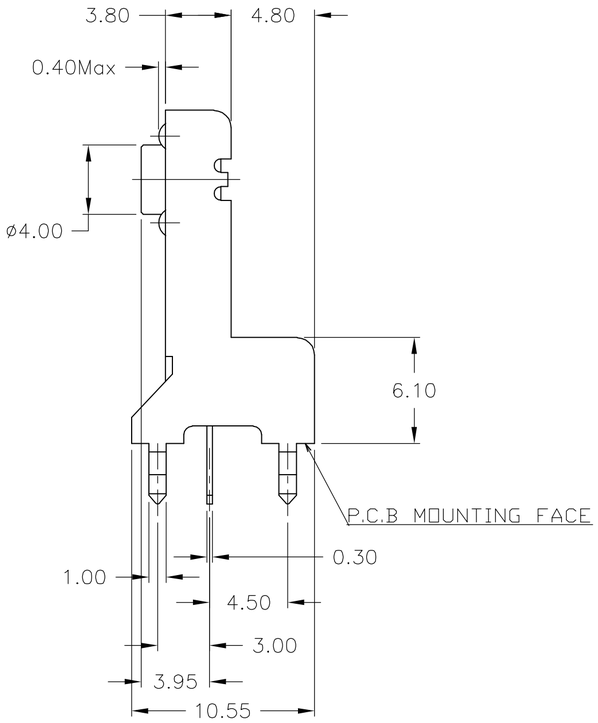

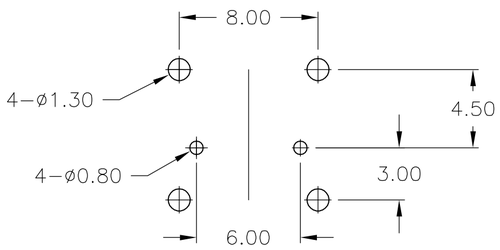

P.C.B MOUNTING HOLE DIMEMSION

Specifications:

Material's
Bracket, Tin plate
Actuator, PBT, UL94HB, Blue
Contact, Copper Alloy, Silver Clad over Nickel plate
Case, PBT, UL94V–0, Black
Fixed Contact/Terminal, Copper Alloy, Silver Clad over Nickel plate

Electrical:
Contact Rating, 50mA@12VDC, Per EIA–448, Method 6
Initial Contact resistance, 50 milliohms max, Per EIA–364–23B, each position
Insulation Resistance, 100 Megohm min. Per EIA–364–21C each position
Dielectric strength, 250 V AC for 1 minute, Per EIA–364–20B, Condition 1, each position.
Contact Bounce, 10 milliseconds max.

Mechanical:
Actuation force, 160 +/–50 grams
Actuation Travel, .25 + .2/–.1 mm
Life Expectancy, 100,000 cycles, Per EIA–448 Methods 8 and 9,
150% actuation force, 2cyc/sec.
Vibration, Per EIA 364–28D, Condition VII, Level E
Mechanical Shock, Per EIA–364–27C, Condition A

Environmental:
Operating Temperature, –20 to +85 degrees C, Per EIA–448, Method 10
Storage Temperature, –30 to +85 degrees C
Humidity and Temperature Cycling Per EIA–364–31B, Method III
Thermal Shock, Per EIA–364–32C, –30 to +85 degrees C
Solderability, Per EIA–364–52, Class 2, Category 1, 95% Minimum coverage
Resistance to Solder Heat, Per 109–202, Condition B

PRELIMINARY
NOT RELEASED FOR PRODUCTION

BULK	1825003-1
PACKAGING	PART NUMBER

THIS DRAWING IS A CONTROLLED DOCUMENT.

DIMENSIONS: mm

TOLERANCES UNLESS OTHERWISE SPECIFIED:
0 PLC ± –
1 PLC ± –
2 PLC ± –
3 PLC ± –
4 PLC ± –
ANGLES ± –

MATERIAL –
FINISH –

DWN M.BINNER 07DEC2005
CHK M.SARVER –
APVD –
PRODUCT SPEC —
APPLICATION SPEC —
WEIGHT —

tyco Electronics
Tyco Electronics Corporation
Harrisburg, PA 17105–3608

NAME EXTENDED HEIGHT, R/A
MINIATURE PUSHBUTTON SWITCH

PRELIMINARY

SIZE	CAGE CODE	DRAWING NO	RESTRICTED TO
A2	00779	C-1825003	—

CUSTOMER DRAWING | SCALE 1:1 | SHEET 1 OF 1 | REV 1

1825003

AMP 1471–9 REV 31MAR2000

ООО «ЛайфЭлектроникс» “LifeElectronics” LLC

ИНН 7805602321 КПП 780501001 Р/С 40702810122510004610 ФАКБ "АБСОЛЮТ БАНК" (ЗАО) в г.Санкт-Петербурге К/С 30101810900000000703 БИК 044030703

Компания «Life Electronics» занимается поставками электронных компонентов импортного и отечественного производства от производителей и со складов крупных дистрибьюторов Европы, Америки и Азии.

С конца 2013 года компания активно расширяет линейку поставок компонентов по направлению коаксиальный кабель, кварцевые генераторы и конденсаторы (керамические, пленочные, электролитические), за счёт заключения дистрибьюторских договоров

Мы предлагаем:

- *Конкурентоспособные цены и скидки постоянным клиентам.*
- *Специальные условия для постоянных клиентов.*
- *Подбор аналогов.*
- *Поставку компонентов в любых объемах, удовлетворяющих вашим потребностям.*

- *Приемлемые сроки поставки, возможна ускоренная поставка.*
- *Доставку товара в любую точку России и стран СНГ.*
- *Комплексную поставку.*
- *Работу по проектам и поставку образцов.*
- *Формирование склада под заказчика.*

- *Сертификаты соответствия на поставляемую продукцию (по желанию клиента).*
- *Тестирование поставляемой продукции.*
- *Поставку компонентов, требующих военную и космическую приемку.*
- *Входной контроль качества.*
- *Наличие сертификата ISO.*

В составе нашей компании организован Конструкторский отдел, призванный помогать разработчикам, и инженерам.

Конструкторский отдел помогает осуществить:

- *Регистрацию проекта у производителя компонентов.*
- *Техническую поддержку проекта.*
- *Защиту от снятия компонента с производства.*
- *Оценку стоимости проекта по компонентам.*
- *Изготовление тестовой платы монтаж и пусконаладочные работы.*

Тел: +7 (812) 336 43 04 (многоканальный)
Email: org@lifeelectronics.ru

www.lifeelectronics.ru