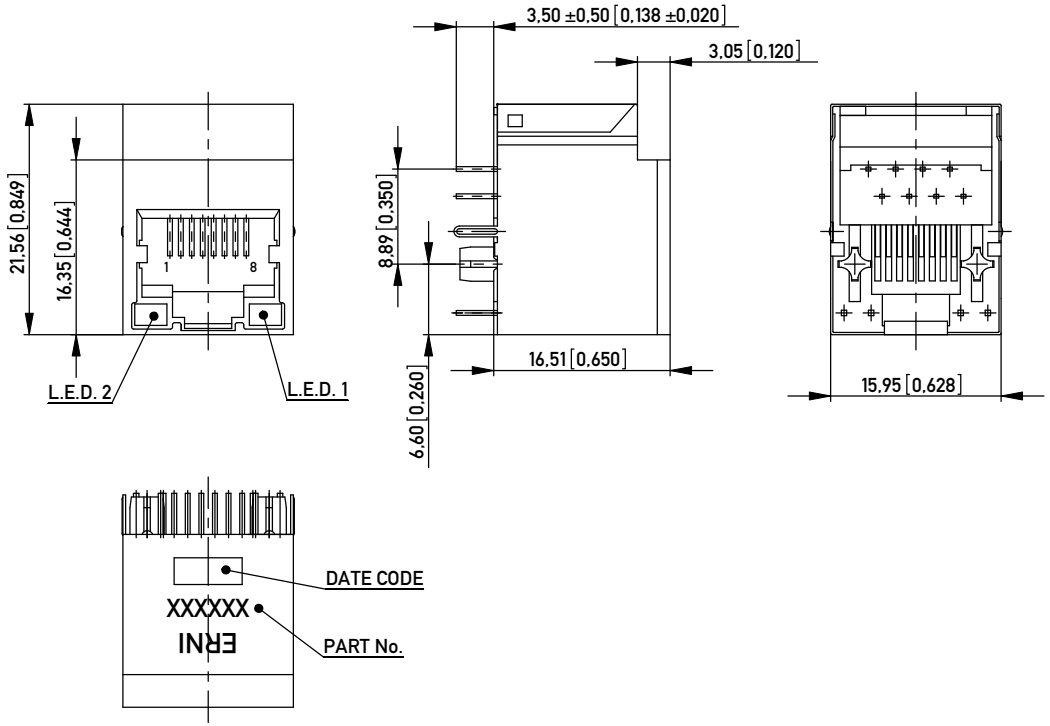

RECOMMENDED PANEL CUTOUT
EMPFOHLENER FRONTPLATTEN AUSSCHNITT

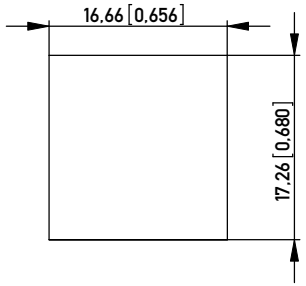

NOTE 1: RoHS COMPLIANT; PRINT "RC" WITH DATE CODE

NO. IDENT.-NR.	LED 2 LEFT LED 2 LINKS	LED 1 RIGHT LED 1 RECHTS	LED CODE
203401	GREEN	YELLOW	L2
203412	YELLOW	GREEN	L1

MATERIALS AND FINISH

HOUSING: GLASS FILLED POLYESTER UL 94 V-0 BLACK
SHIELDING: Cu ALLOY, PLATED WITH Ni
CONTACTS: PHOSPHOR BRONZE
CONTACT FINISH: Au, 0.8 µm (30 µin) OVER Ni
TERMINAL FINISH: Sn MATTE
LED LENS: EPOXY
OPERATING TEMPERATURE: -40°C TO 85°C

Copyright by ERNI GmbH
Proprietary notice pursuant to ISO 16016 to be observed.

Information:
SCHEMATIC NUMBER: H3D01

Tolerances
All Dimensions in mm [in]

Scale 2:1

All rights reserved.
Only for Information.
To insure that this is the latest version of this drawing, please contact one of the ERNI companies before using.

Subject to modification without prior notice.
Drawing will not be updated.

Designation
MOD JACK - MJIMV
1x1, 8C8T, VERTIKAL, INT. MAG., LED

ERNI www.ERNI.com

203411

I (1/2)

A3

Index	Date
A	15.08.2006

Class MJIM

RECOMMENDED PCB LAYOUT (COMPONENT SIDE VIEW)
EMPFOHLENES LEITERPLATTEN-LAYOUT (BESTÜCKUNGSSEITE)
TOL ±0.05 [.002] UNLESS NOTED

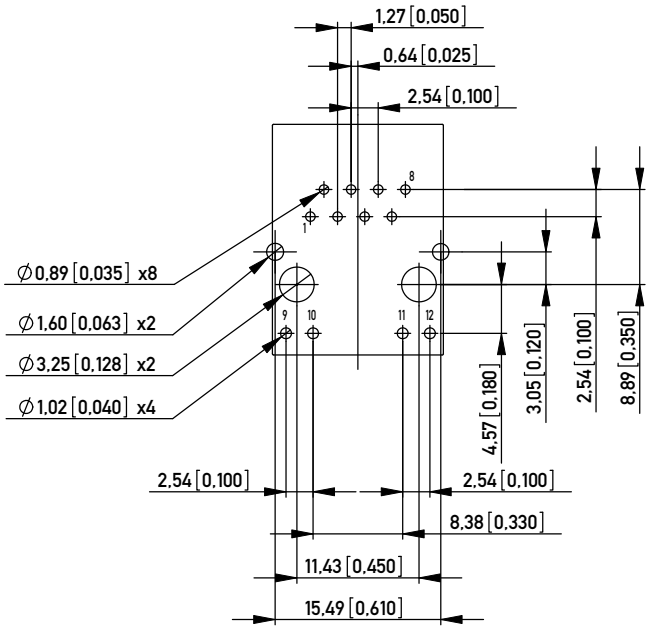

ELECTRICAL SCHEMATIC - 10/100 BASE TX - H3D01
EXTENDED TEMPERATURE RANGE
ELEKTRISCHER SCHALTPLAN

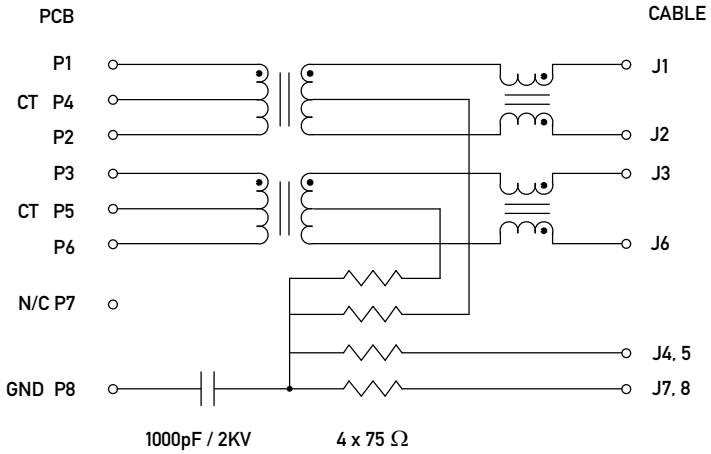

MAGNETICS SPECIFICATIONS @ 25°C

AUTO MDIX COMPATIBLE

TURNS RATIO:	
(P1-P2 : J1-J2)	1CT : 1 ±3%
(P3-P6 : J3-J6)	1CT : 1 ±3%
OCL (100KHz, 0.1Vrms, 8mA)	
(P1-P2 : P3-P6)	350µH MIN
DCR (P1-P2, P3-P6)	1.1 OHMS MAX
INSERTION LOSS:	
0.1 MHz - 100 MHz	-1.1 dB MAX
RETURN LOSS:	
0.5 MHz - 30 MHz	-18 dB MIN
40 MHz	-15.5 dB MIN
50 MHz	-13.6 dB MIN
60 MHz - 80 MHz	-12 dB MIN
CROSSTALK (0.1 MHz - 100 MHz):	-40 dB TYP
COMMON MODE REJECTION	
0.1 MHz - 30 MHz:	-50 dB TYP
30 MHz - 60 MHz:	-40 dB TYP
60 MHz - 100 MHz:	-35 dB TYP
ISOLATION:	1500 Vrms

LED SPECIFICATIONS
LED ANWEISUNG

COLOR FARBE	V_f TYP	V_f MAX	I_f mA	CIRCUIT DIAGRAM SCHALTPLAN
YELLOW	2.1	2.5	20	11 12
GREEN	2.2	2.5	20	9 10

Information:

Tolerances

All Dimensions in mm [in]

Scale 2:1

All rights reserved.
Only for Information.
To insure that this is the latest version of this drawing, please contact one of the ERNI companies before using.

Subject to modification without prior notice.
Drawing will not be updated.

Designation

MOD JACK - MJIMV
1x1, 8C8T, VERTIKAL, INT. MAG., LED

ERNI www.ERNI.com

203411

I (2/2)

A3

Class MJIM

Copyright by ERNI GmbH
Proprietary notice pursuant to ISO 16016 to be observed.

Mouser Electronics

Authorized Distributor

Click to View Pricing, Inventory, Delivery & Lifecycle Information:

ERNI Electronics:

203412 203401

ООО «ЛайфЭлектроникс» “LifeElectronics” LLC

ИНН 7805602321 КПП 780501001 Р/С 40702810122510004610 ФАКБ "АБСОЛЮТ БАНК" (ЗАО) в г.Санкт-Петербурге К/С 30101810900000000703 БИК 044030703

Компания «Life Electronics» занимается поставками электронных компонентов импортного и отечественного производства от производителей и со складов крупных дистрибьюторов Европы, Америки и Азии.

С конца 2013 года компания активно расширяет линейку поставок компонентов по направлению коаксиальный кабель, кварцевые генераторы и конденсаторы (керамические, пленочные, электролитические), за счёт заключения дистрибьюторских договоров

Мы предлагаем:

- *Конкурентоспособные цены и скидки постоянным клиентам.*
- *Специальные условия для постоянных клиентов.*
- *Подбор аналогов.*
- *Поставку компонентов в любых объемах, удовлетворяющих вашим потребностям.*

- *Приемлемые сроки поставки, возможна ускоренная поставка.*
- *Доставку товара в любую точку России и стран СНГ.*
- *Комплексную поставку.*
- *Работу по проектам и поставку образцов.*
- *Формирование склада под заказчика.*

- *Сертификаты соответствия на поставляемую продукцию (по желанию клиента).*
- *Тестирование поставляемой продукции.*
- *Поставку компонентов, требующих военную и космическую приемку.*
- *Входной контроль качества.*
- *Наличие сертификата ISO.*

В составе нашей компании организован Конструкторский отдел, призванный помогать разработчикам, и инженерам.

Конструкторский отдел помогает осуществить:

- *Регистрацию проекта у производителя компонентов.*
- *Техническую поддержку проекта.*
- *Защиту от снятия компонента с производства.*
- *Оценку стоимости проекта по компонентам.*
- *Изготовление тестовой платы монтаж и пусконаладочные работы.*

Тел: +7 (812) 336 43 04 (многоканальный)
Email: org@lifeelectronics.ru

www.lifeelectronics.ru