# SMA FEMALE - SMB MALE STRAIGHT ADAPTER

-

# R191.201.007

Série : **ADAPT**

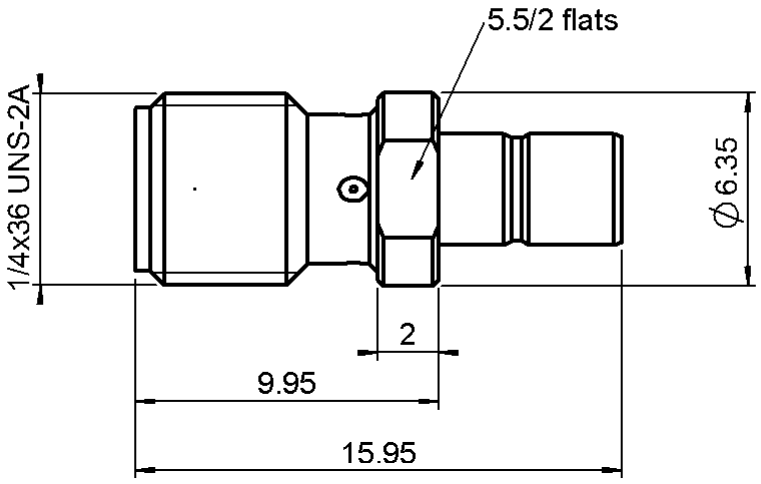


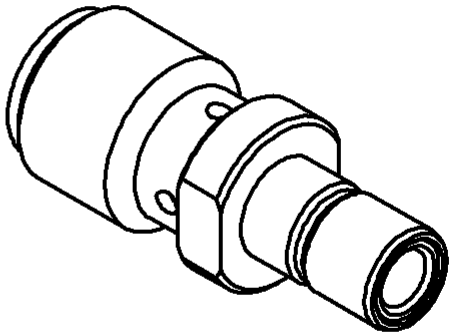

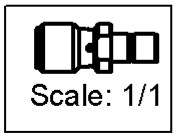


All dimensions are in mm.

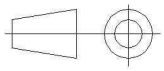

| COMPONENTS | MATERIALS | PLATINGS (µm) |
|---|---|---|
| **BODY** | **BRASS** | **BBR 2** |
| **CENTER CONTACT** | **BERYLLIUM COPPER** | **GOLD 1.3 OVER COPPER 2.5** |
| **OUTER CONTACT** | - | - |
| **INSULATOR** | **PTFE** | |
| **GASKET** | - | |
| **OTHERS PARTS** | - | - |
| - | - | - |
| - | - | - |

**Issue : 0840 A**

In the effort to improve our products, we reserve the rights to make changes judged to be necessary.

RADIALL®

# SMA FEMALE - SMB MALE STRAIGHT ADAPTER

-

# R191.201.007

Série : **ADAPT**

## PACKAGING

| Standard | Unit | Other |
|---|---|---|
| **1** | | **Contact us** |

## SPECIFICATION

## ELECTRICAL CHARACTERISTICS

| | | | | |
|---|---|---|---|---|
| Impedance | | | **50** | Ω |
| Frequency | | | **0-4** | GHz |
| VSWR | **NA** | + | **0,0000** | x F(GHz) Maxi |
| Insertion loss | | | **NA** | √F(GHz) dB Maxi |
| RF leakage | | - ( | **-** | - F(GHz)) dB Maxi |
| Voltage rating | | | **335** | Veff Maxi |
| Dielectric withstanding voltage | | | **1000** | Veff mini |
| Insulation resistance | | | **1000** | MΩ mini |

## ENVIRONMENTAL

| | | |
|---|---|---|
| Operating | **-65/+125** | ° C |
| Hermetic seal | **NA** | Atm.cm3/s |
| Panel leakage | **NA** | |

## MECHANICAL CHARACTERISTICS

| | | | |
|---|---|---|---|
| Center contact retention | | | |
| Axial force – Mating end | | **10** | N mini |
| Axial force – Opposite end | | **10** | N mini |
| Torque | | **2.8** | N.cm mini |
| Recommended torque | | | |
| Mating | **SMA-** | **0** | N.cm |
| | **SMB** | **0** | N.cm |
| | **-** | **0** | N.cm |
| Panel nut | | **NA** | N.cm |
| Mating life | | **500** | Cycles mini |
| Weight | | **0,0000** | g |

## OTHERS CHARACTERISTICS

-

**Issue : 0840 A**

In the effort to improve our products, we reserve the rights to make changes judged to be necessary.

RADIALL®

ООО «ЛайфЭлектроникс» “LifeElectronics” LLC

ИНН 7805602321 КПП 780501001 Р/С 40702810122510004610 ФАКБ "АБСОЛЮТ БАНК" (ЗАО) в г.Санкт-Петербурге К/С 30101810900000000703 БИК 044030703

*Компания «Life Electronics» занимается поставками электронных компонентов импортного и отечественного производства от производителей и со складов крупных дистрибьюторов Европы, Америки и Азии.*

*С конца 2013 года компания активно расширяет линейку поставок компонентов по направлению коаксиальный кабель, кварцевые генераторы и конденсаторы (керамические, пленочные, электролитические), за счёт заключения дистрибьюторских договоров*

*Мы предлагаем:*

- *Конкурентоспособные цены и скидки постоянным клиентам.*
- *Специальные условия для постоянных клиентов.*
- *Подбор аналогов.*
- *Поставку компонентов в любых объемах, удовлетворяющих вашим потребностям.*

- *Приемлемые сроки поставки, возможна ускоренная поставка.*
- *Доставку товара в любую точку России и стран СНГ.*
- *Комплексную поставку.*
- *Работу по проектам и поставку образцов.*
- *Формирование склада под заказчика.*

- *Сертификаты соответствия на поставляемую продукцию (по желанию клиента).*
- *Тестирование поставляемой продукции.*
- *Поставку компонентов, требующих военную и космическую приемку.*
- *Входной контроль качества.*
- *Наличие сертификата ISO.*

*В составе нашей компании организован Конструкторский отдел, призванный помогать разработчикам, и инженерам.*

*Конструкторский отдел помогает осуществить:*

- *Регистрацию проекта у производителя компонентов.*
- *Техническую поддержку проекта.*
- *Защиту от снятия компонента с производства.*
- *Оценку стоимости проекта по компонентам.*
- *Изготовление тестовой платы монтаж и пусконаладочные работы.*

*Тел: +7 (812) 336 43 04 (многоканальный)*
*Email: org@lifeelectronics.ru*

***www.lifeelectronics.ru***