➜ Budget "Expandable" controllers

- **Simple control solution inside a modular housing**
- **Memory : 120 lines in LADDER language and up to 700 blocks " typical " in FBD language**
- **Analog inputs of type 0-20 mA/Pt 100 with certain expansion modules (see p. 50-51)**
- **No display or parameter-setting buttons to avoid tampering or unauthorized users**
- **Can be used with XN network communication extensions and I/O extensions or analog extensions**

XB10

XB26

Part Numbers

Type	Entrée	Sortie	Alimentation	Référence
XB10	6 digital of which 4 are analog	4 relay 8 A	24 V ⎓	**88970131***
	6 digital of which 4 are analog	4 solid state 0.5 A, 1 can be PWM	24 V ⎓	**88970132**
	6 digital	4 relay 8 A	100 → 240 V ∼	**88970133***
	6 digital	4 relay 8 A	24 V ∼	**88970134**
XB26	16 digital of which 6 are analog	10 relay, 8 are 8 A relays and 2 are 5 A relays	24 V ⎓	**88970151**
	16 digital of which 6 are analog	10 solid state 0.5 A of which 4 can be PWM	24 V ⎓	**88970152**
	16 digital	10 relay, 8 are 8 A relays and 2 are 5 A relays	100 → 240 V ∼	**88970153**
	16 TOR	10 relay, 8 are 8 A relays and 2 are 5 A relays	24 V ∼	**88970154**
	16 TOR dont 6 analogiques	10 relay, 8 are 8 A relays and 2 are 5 A relays	12 V ⎓	**88970155**

*Available by the 2nd quarter of 2008

General Characteristics

See p. 22, 2008 Millenium 3 catalog :

Certifications	UL, CSA

Accessoires

Type	Designation	Référence
M3 SOFT	Programming software, multilingual version and specific function block library (CD-ROM)	**88970111**
PA	Memory module, EEPROM	**88970108**
	Cable, M3 programming, serial, DB9, 3 meters : PC → Millenium 3	**88970102**
	Cable, M3 programming, USB, 3 meters : PC → Millenium 3	**88970109**
	Bluetooth interface, M3 programming, Bluetooth → Millenium 3 (classe A 10 m) [bluetooth ready computer required]	**88970104**

Dimensions (mm)

XB10

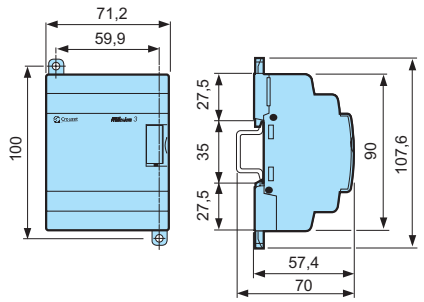

XB26

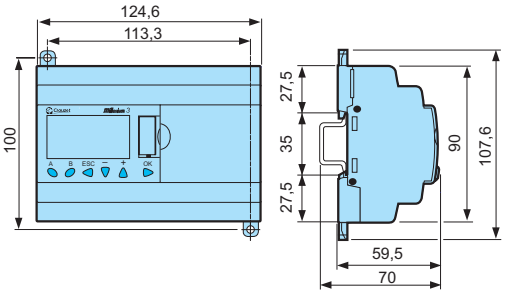

BCircuit diagrams for Inputs/Outputs

See details on p. 40 to 43 our installation documents in the downloads section of the Crouzet website : www.millenium3.crouzet.com

For custom applications, see p. 64-65, Millenium 3 Custom catalog

ООО «ЛайфЭлектроникс» “LifeElectronics” LLC

ИНН 7805602321 КПП 780501001 Р/С 40702810122510004610 ФАКБ "АБСОЛЮТ БАНК" (ЗАО) в г.Санкт-Петербурге К/С 30101810900000000703 БИК 044030703

Компания «Life Electronics» занимается поставками электронных компонентов импортного и отечественного производства от производителей и со складов крупных дистрибьюторов Европы, Америки и Азии.

С конца 2013 года компания активно расширяет линейку поставок компонентов по направлению коаксиальный кабель, кварцевые генераторы и конденсаторы (керамические, пленочные, электролитические), за счёт заключения дистрибьюторских договоров

Мы предлагаем:

- *Конкурентоспособные цены и скидки постоянным клиентам.*
- *Специальные условия для постоянных клиентов.*
- *Подбор аналогов.*
- *Поставку компонентов в любых объемах, удовлетворяющих вашим потребностям.*

- *Приемлемые сроки поставки, возможна ускоренная поставка.*
- *Доставку товара в любую точку России и стран СНГ.*
- *Комплексную поставку.*
- *Работу по проектам и поставку образцов.*
- *Формирование склада под заказчика.*

- *Сертификаты соответствия на поставляемую продукцию (по желанию клиента).*
- *Тестирование поставляемой продукции.*
- *Поставку компонентов, требующих военную и космическую приемку.*
- *Входной контроль качества.*
- *Наличие сертификата ISO.*

В составе нашей компании организован Конструкторский отдел, призванный помогать разработчикам, и инженерам.

Конструкторский отдел помогает осуществить:

- *Регистрацию проекта у производителя компонентов.*
- *Техническую поддержку проекта.*
- *Защиту от снятия компонента с производства.*
- *Оценку стоимости проекта по компонентам.*
- *Изготовление тестовой платы монтаж и пусконаладочные работы.*

Тел: +7 (812) 336 43 04 (многоканальный)
Email: org@lifeelectronics.ru

www.lifeelectronics.ru