Alle Rechte vorbehalten/ All rights reserved

X (Lochbild) / (board drillings)

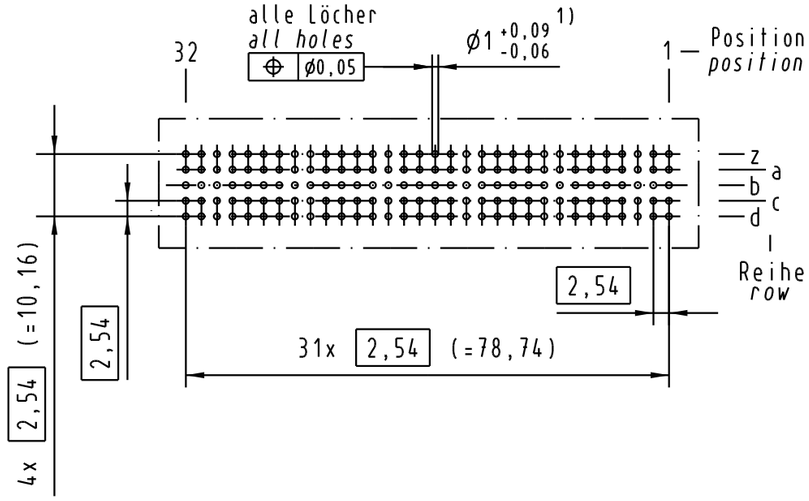

A-A 2:1

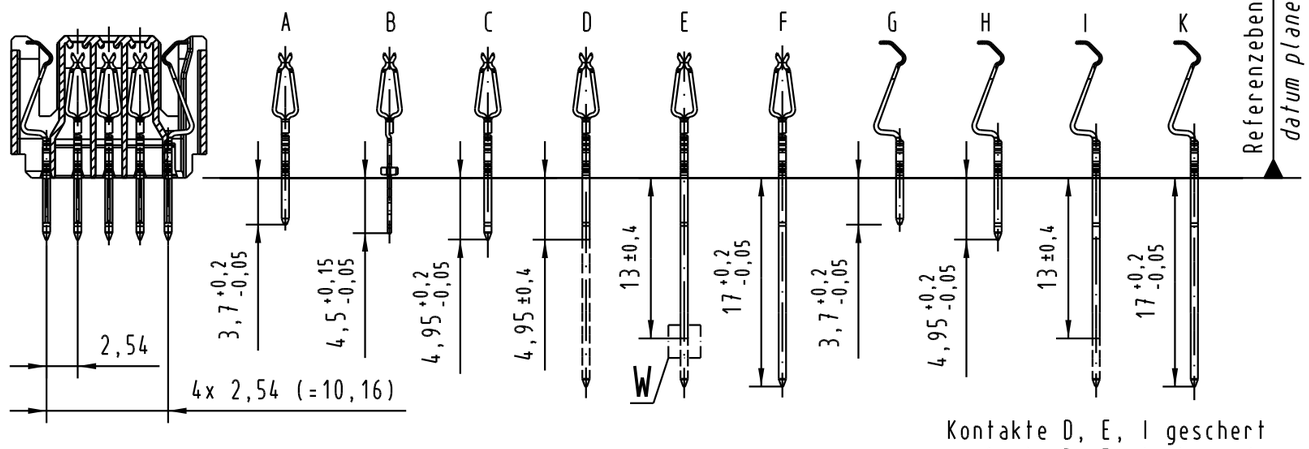

Kontakte D, E, I geschert
contacts D, E, I sheared

für gescherte Kontakte
for sheared contacts

W 5: 1

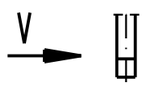

V 5: 1

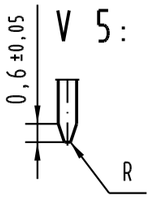

X 2:1

Kontaktanordnung
contact arrangement

□ = Kontaktposition nicht belegt
= position without contact

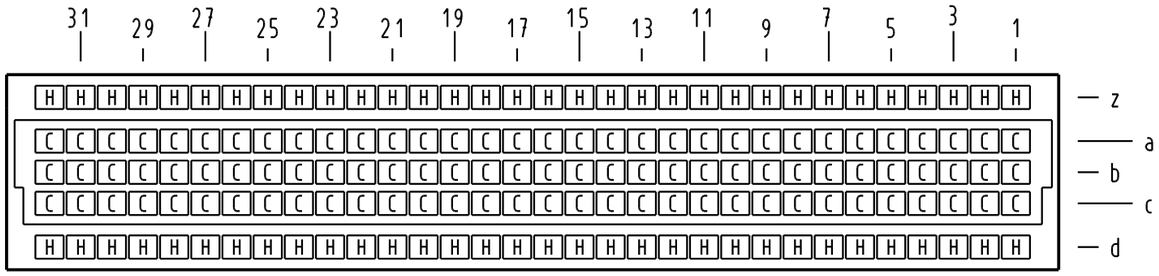

Z 2:1

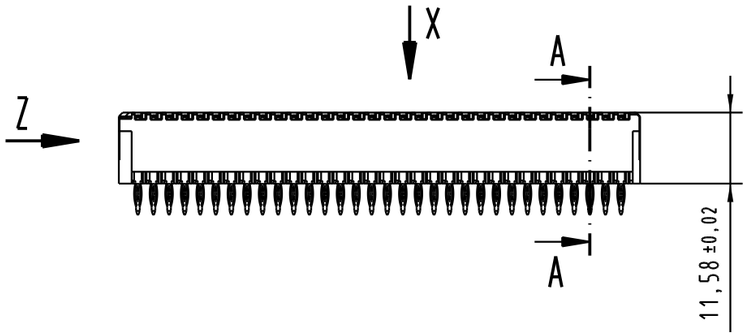

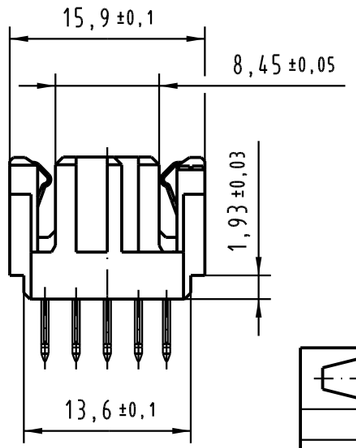

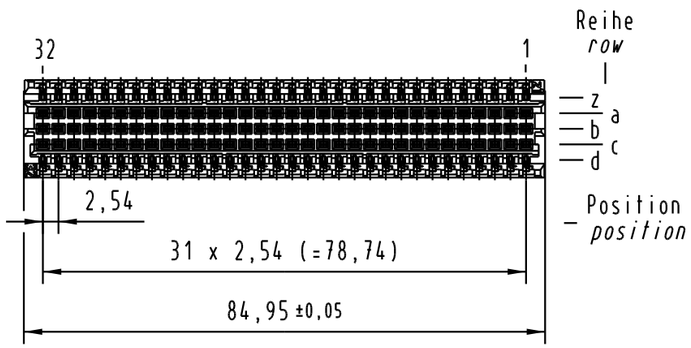

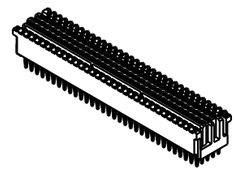

1) Für Einpreßverbindung nach IEC 352-5
1) For press-in connection acc. to IEC 352-5

02 02 160 2202	2	Au über/over Ni
02 02 160 1202	1	Au über/over Ni
Bestell-Nr. *part-No.*	Anforderungsstufe nach IEC *performance level acc. to IEC*	Kontaktoberfläche *contact plating*

All Dimensions in mm
Original Size DIN A 3

Techn. Character.
IEC 61076-4-113

Nicht tolerierte Maße/*Free size tolerances*
IEC 61076-4-113

	Dat.	Name	Maßstab/*Scale*
Detail.	03.03.05	Ge.	1:1 (2:1)
Insp.	03.03.05	Ge.	
Stand.			

Mod.	Dat.	Name
32662	06.04.05	Ge.
32467		

HARTING Electronics GmbH & Co. KG
D-32339 ESPELKAMP

har-bus 64

Federleiste Einpreß 4,95mm ohne Flansch 160 pol.
female connector press-in 4,95mm without flange 160 pol.

TB 02 02 160 x202

Sub. TB 02 02 160 x202 v. 09.10.96

Blatt/*page* /

ООО «ЛайфЭлектроникс» “LifeElectronics” LLC

ИНН 7805602321 КПП 780501001 Р/С 40702810122510004610 ФАКБ "АБСОЛЮТ БАНК" (ЗАО) в г.Санкт-Петербурге К/С 30101810900000000703 БИК 044030703

Компания «Life Electronics» занимается поставками электронных компонентов импортного и отечественного производства от производителей и со складов крупных дистрибьюторов Европы, Америки и Азии.

С конца 2013 года компания активно расширяет линейку поставок компонентов по направлению коаксиальный кабель, кварцевые генераторы и конденсаторы (керамические, пленочные, электролитические), за счёт заключения дистрибьюторских договоров

Мы предлагаем:

- *Конкурентоспособные цены и скидки постоянным клиентам.*
- *Специальные условия для постоянных клиентов.*
- *Подбор аналогов.*
- *Поставку компонентов в любых объемах, удовлетворяющих вашим потребностям.*

- *Приемлемые сроки поставки, возможна ускоренная поставка.*
- *Доставку товара в любую точку России и стран СНГ.*
- *Комплексную поставку.*
- *Работу по проектам и поставку образцов.*
- *Формирование склада под заказчика.*

- *Сертификаты соответствия на поставляемую продукцию (по желанию клиента).*
- *Тестирование поставляемой продукции.*
- *Поставку компонентов, требующих военную и космическую приемку.*
- *Входной контроль качества.*
- *Наличие сертификата ISO.*

В составе нашей компании организован Конструкторский отдел, призванный помогать разработчикам, и инженерам.

Конструкторский отдел помогает осуществить:

- *Регистрацию проекта у производителя компонентов.*
- *Техническую поддержку проекта.*
- *Защиту от снятия компонента с производства.*
- *Оценку стоимости проекта по компонентам.*
- *Изготовление тестовой платы монтаж и пусконаладочные работы.*

Тел: +7 (812) 336 43 04 (многоканальный)
Email: org@lifeelectronics.ru

www.lifeelectronics.ru