MICRO SWITCH
FREEPORT ILLINOIS U S A
A DIVISION OF HONEYWELL
FED. MFG. CODE 91929

SWITCH-TOGGLE

CATALOG LISTING
4TL153 SERIES
CHART 1

THIS DRAWING COVERS A PROPRIETARY ITEM AND IS THE PROPERTY OF MICRO SWITCH, A DIVISION OF HONEYWELL. THIS DRAWING IS NOT TO BE COPIED OR USED WITHOUT THE APPROVAL OF MICRO SWITCH.

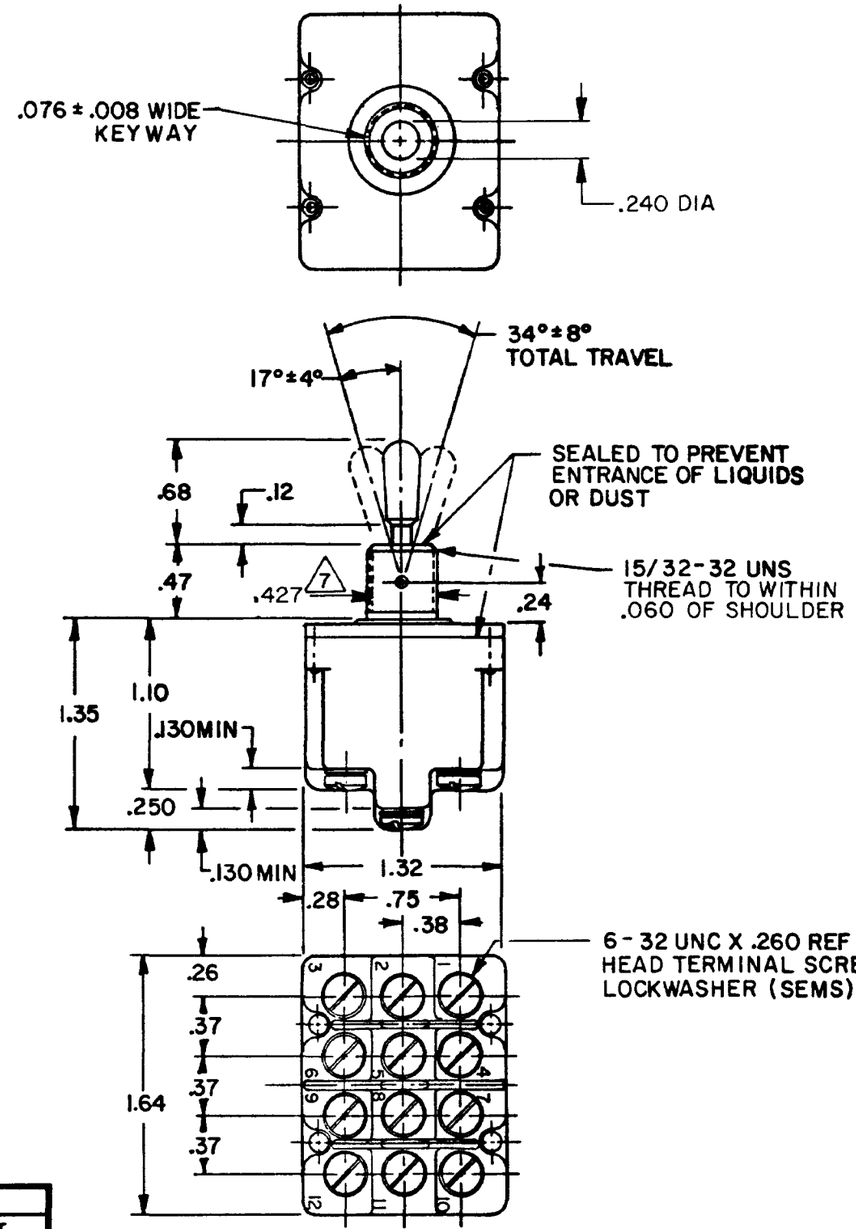

	CATALOG LISTING	KEYWAY SIDE	CENTER	OPPOSITE KEYWAY	MILITARY RATING (AMPS) RESISTIVE LOAD DC VOLTS 28	125	250	AC VOLTS 125	250	LAMP LOAD 28 VDC	125 VAC	INDUCTIVE LOAD 28 VDC	125 VAC
	4TL153-1	ON	OFF	ON	20	.75	.5	15	6	5	4	12	15
	4TL153-2	OFF	NONE	ON									
	4TL153-3	ON	NONE	ON									
	4TL153-21	NONE	OFF	ON									
	4TL153-31	NONE	ON	ON	(REFER TO L191 FOR UL RATING)								
	4TL153-4	MOM OFF	NONE	ON	18	.75	.5	11	6	4	2	10	8
	4TL153-5	MOM ON	OFF	ON									
	4TL153-6	MOM ON	NONE	OFF									
	4TL153-7	MOM ON	OFF	MOM ON									
	4TL153-8	MOM ON	NONE	ON									
	4TL153-51	NONE	ON	MOM ON	(REFER TO L192 FOR UL RATING)								
	4TL153-61	MOM ON	OFF	NONE									

CIRCUIT MADE WITH TOGGLE LEVER IN 6

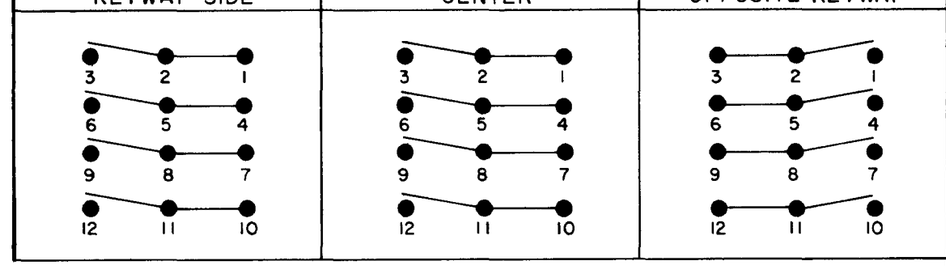

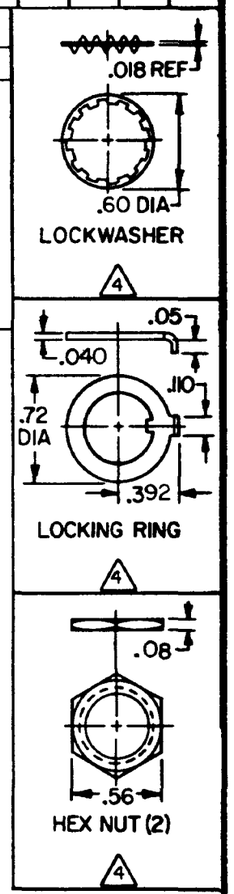

NOTES
1. SWITCHES ARE CAPABLE OF WITHSTANDING A TEMPERATURE OF 160°F CONTINUOUSLY AT FULL RATED LOAD
2. CIRCUIT DESIGNATION AND MICRO SWITCH CATALOG LISTING STAMPED ON SIDES OF SWITCH
3. FOR TERMINAL COVER SEE MICRO SWITCH CATALOG LISTING 5PA9
4. FURNISHED UNASSEMBLED
5. MAX RESISTANCE BETWEEN LEVER AND BUSHING 100 MILLIOHM AT 6 VDC, 100 MILLI-AMPS; INITIALLY
6. CIRCUIT DIAGRAMS APPLY ONLY TO "ON" AND "MOM ON" POSITIONS
7. FROM BOTTOM OF KEYWAY TO MAJOR DIA 15/32 THREAD

L191 15A 125, 250, 277 VAC
1/2HP 125 VAC
1HP 250, 277 VAC
5A 125 VAC "L"

L192 10A 125, 250, 277 VAC
1/4HP 125 VAC,
1/2HP 250, 277 VAC
3A 125 VAC "L"

SCALE FULL
DO NOT SCALE PRINT
UNLESS OTHERWISE NOTED
DIMENSIONS ARE IN INCHES
TOLERANCES ARE:
ONE PLACE (.0) ±.030
TWO PLACE (.00) ±.015
THREE PLACE (.000) ±.005
ANGLES ±1/2°
WEIGHT

DRAWING NUMBER M 4TL153 SERIES CHART 1
PAGE 1 OF 1
ISSUE 21
REPLACES
RELEASE NO. PR-9501
CHECK
REVISIONS
A PR-9501 J A P 23 OCT 80
B CO 49070 T S K 21 MAY 81
C C050496 J A P 16 NOV 81
D C058436 J A S 16 APR 86
E C063518 T S K 16 MAY 88
F CO-73347 C S L 1 OCT 92
G PR-23403 J J A 9 APR 98
H CO-94443 J J A 21 OCT 99
CHECK 28 OCT 80
CHECK C E B
CHECK 28 OCT 80
DRAWN J A P 22 OCT 80
FORMTEK

ООО «ЛайфЭлектроникс» “LifeElectronics” LLC

ИНН 7805602321 КПП 780501001 Р/С 40702810122510004610 ФАКБ "АБСОЛЮТ БАНК" (ЗАО) в г.Санкт-Петербурге К/С 30101810900000000703 БИК 044030703

Компания «Life Electronics» занимается поставками электронных компонентов импортного и отечественного производства от производителей и со складов крупных дистрибьюторов Европы, Америки и Азии.

С конца 2013 года компания активно расширяет линейку поставок компонентов по направлению коаксиальный кабель, кварцевые генераторы и конденсаторы (керамические, пленочные, электролитические), за счёт заключения дистрибьюторских договоров

Мы предлагаем:

- *Конкурентоспособные цены и скидки постоянным клиентам.*
- *Специальные условия для постоянных клиентов.*
- *Подбор аналогов.*
- *Поставку компонентов в любых объемах, удовлетворяющих вашим потребностям.*

- *Приемлемые сроки поставки, возможна ускоренная поставка.*
- *Доставку товара в любую точку России и стран СНГ.*
- *Комплексную поставку.*
- *Работу по проектам и поставку образцов.*
- *Формирование склада под заказчика.*

- *Сертификаты соответствия на поставляемую продукцию (по желанию клиента).*
- *Тестирование поставляемой продукции.*
- *Поставку компонентов, требующих военную и космическую приемку.*
- *Входной контроль качества.*
- *Наличие сертификата ISO.*

В составе нашей компании организован Конструкторский отдел, призванный помогать разработчикам, и инженерам.

Конструкторский отдел помогает осуществить:

- *Регистрацию проекта у производителя компонентов.*
- *Техническую поддержку проекта.*
- *Защиту от снятия компонента с производства.*
- *Оценку стоимости проекта по компонентам.*
- *Изготовление тестовой платы монтаж и пусконаладочные работы.*

Тел: +7 (812) 336 43 04 (многоканальный)
Email: org@lifeelectronics.ru

www.lifeelectronics.ru