7334L2622F05LF

Catalogue Part Number Key

Lead Free Version (Optional)

Durability
0: 2500 Mating Cycles
2: 10000 Mating Cycles
5: 100000 Mating Cycles

Number of contacts :
2: 8 contacts ISO
3: 16 contacts ISO + AFNOR

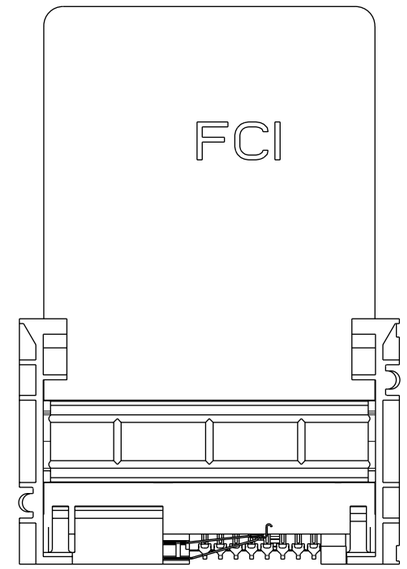

SCALE 1:1

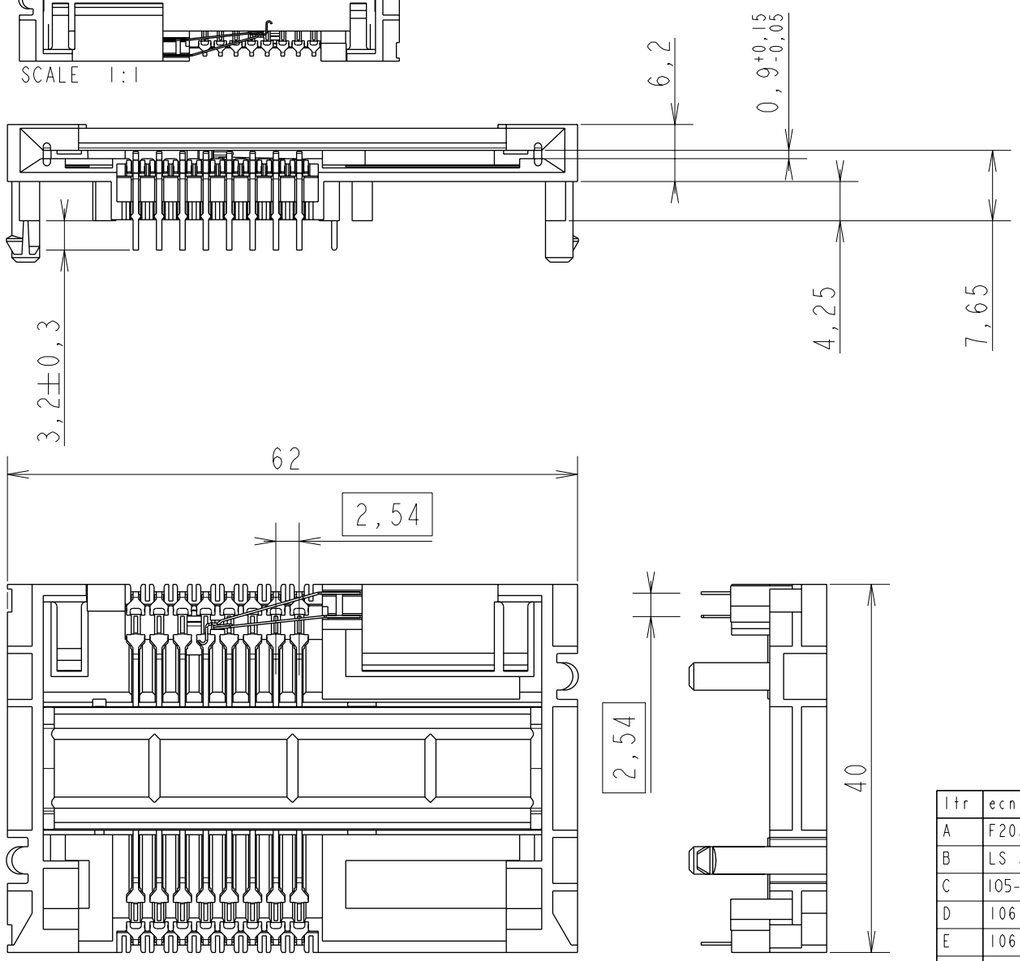

GENERAL:
This L26 connector uses a "sliding" contact technology suitable for most applications.
It has been designed for easy mounting on the PCB.

ELECTRICAL PROPERTIES:
Insulation resistance : 5000 MΩ min
Dielectric withstanding : 750 Vrms min
Current carrying capacity : 10µA min. 1A max
Contact resistance : 100mΩ max
Card sensor type : Normally closed

MECHANICAL PROPERTIES:
Contact Normal force : 0.6 N max (EMV Standard)
Insertion force : 10 N max
Extraction force : 1 N min

MATERIAL:
Housing : Thermoplastic, Colour Black, Rated UL94V0
Contacts and switch : Copper Alloy
Plating : Gold over Nickel on contact area
Matte Tin over Nickel on solder tails
Bare edge allowed

ENVIRONMENT:
Operating temperature: -20°C / +70°C
Storage temperature: -40°C / +85°C
Printed Circuit Board thickness : 1.6mm

REFERENCE DOCUMENTS:
Product specification VGN 11596
Packaging Specification VGN 11619

LEAD FREE VERSION:

"This product meets European Union Directives and other country regulations as described in GS-22-008"

The housing will withstand exposure to 260°C peak temperature for 10seconds in a wave solder application with a 1.6mm minimum thick circuit board.
Use protective adhesive tape (Kapton orTeflon) or protective metallic devices on the areas which are directly exposed to wave soldering as it is used in classical leaded wave soldering

General Tolerances: ± 0.2 mm

www.fciconnect.com			surface - ISO 1302		tolerance std ISO 406 ISO 1101		projection	mm
			TOLERANCES UNLESS OTHERWISE SPECIFIED					
Dr	N.TWINCY	2002/04/30	ANGULAR	LINEAR	0.X	±	size A3	Scale 3:2
Eng	F TISSERAND	2002/04/30			0.XX	±		
Chr	RAMESH.P.K	2009/04/15	0° ±°		0.XXX	±	ECN	109-0057
Appr	S.S.CHERIAN	2009/04/15	Product family		SMART CARDS		Spec ref	SEE NOTES
title	L26 TYPE F05 --				dwg no	VJW_54705		Rev. F
catalog no	SEE TABLE				-		sheet 1 of 2	

ltr	ecn no	dr	date
A	F20307	DLE	2002/04/30
B	LS 3053	JTA	2003/05/13
C	105-0071	DTK	2005/06/25
D	106-0084	SSC	2006/06/21
E	106-0189	SSC	2006/10/17
F	109-0057	SSC	2009/04/15
-	-	-	-

Copyright FCI.

RECOMMENDED PCB LAYOUT

CONTACT CONFIGURATION : ISO & AFNOR
(CONNECTOR SIDE)

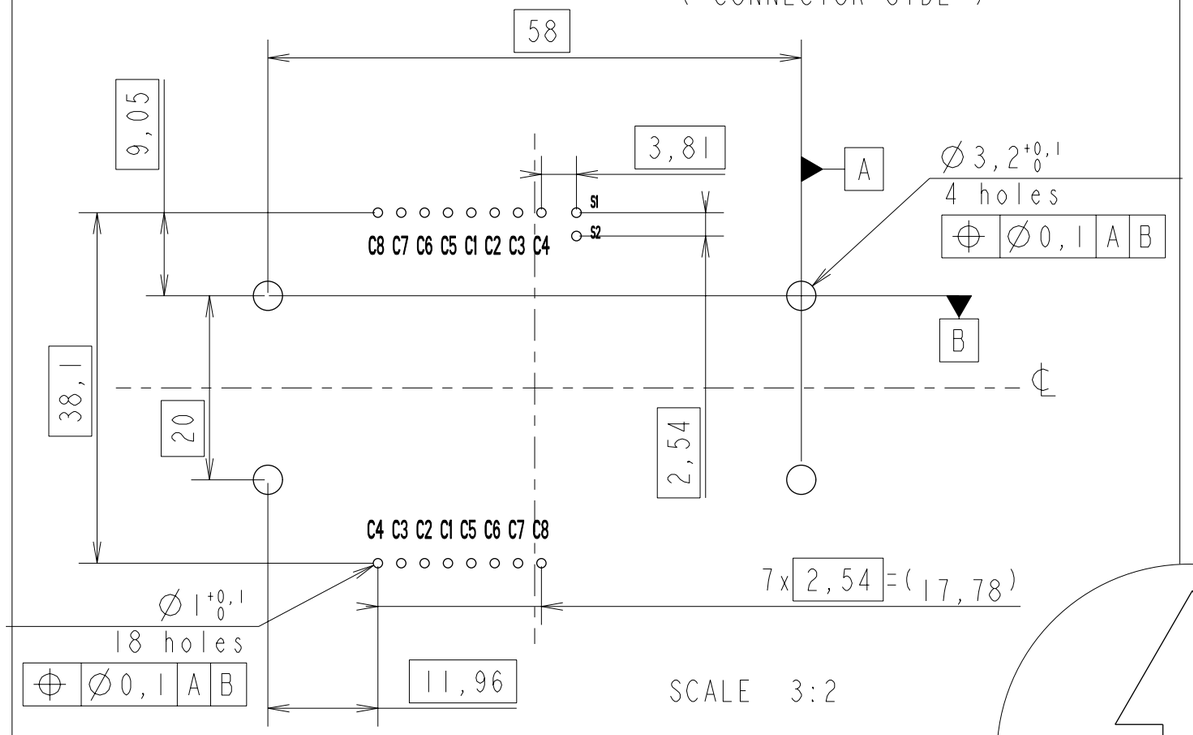

SCALE 3:2

STANDARD LAYOUT FOR 'KEEP OUT ZONE' (Connector Side)

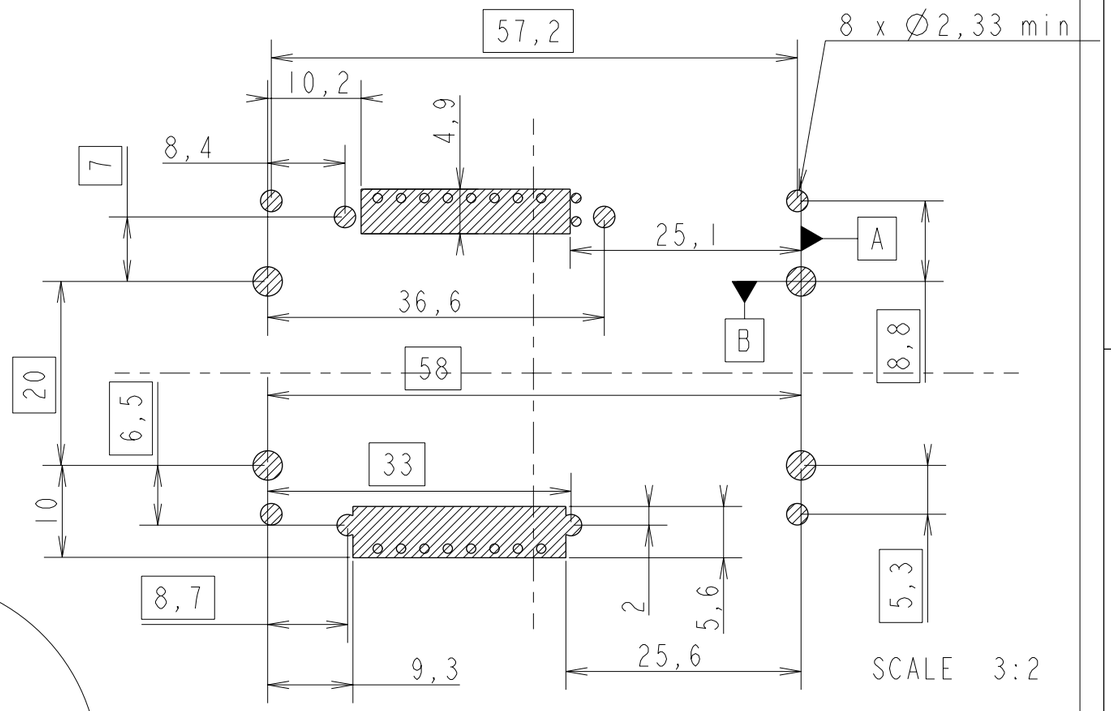

SCALE 3:2

Hatching area might be free of components
Maximum free space outside of these zones = 4.25 mm

CARD INSERTION

RECOMMENDED PCB LAYOUT

CONTACT CONFIGURATION : ISO
(CONNECTOR SIDE)

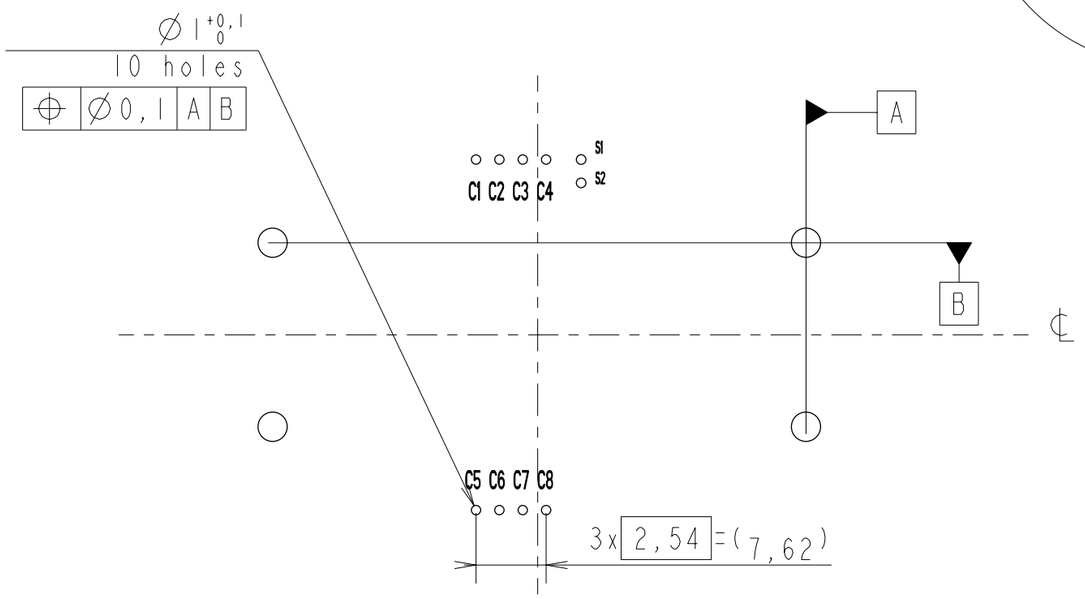

SCALE 3:2

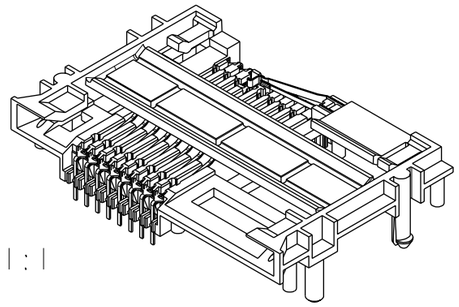

ECHELLE 1:1

EUROPEAN PROJECTION

www.fciconnect.com			surface - ISO 1302		tolerance std ISO 406 ISO 1101		projection	mm
			TOLERANCES UNLESS OTHERWISE SPECIFIED					
Dr	N.TWINCY	2002/04/30	ANGULAR	LINEAR	0.X	±	size A3	Scale 3:2
Eng	F TISSERAND	2002/04/30			0.XX	±		
Chr	RAMESH.P.K	2009/04/15	0° ±°		0.XXX	±	ECN	109-0057
Appr	S.S.CHERIAN	2009/04/15	Product family		SMART CARDS		Spec ref	SEE NOTES
title	L26 TYPE F05 --				dwg no	VJW_54705		Rev. F
catalog no	SEE TABLE				-		sheet 2 of 2	

Copyright FCI.

REV F - 2006-04-17

ООО «ЛайфЭлектроникс» “LifeElectronics” LLC

ИНН 7805602321 КПП 780501001 Р/С 40702810122510004610 ФАКБ "АБСОЛЮТ БАНК" (ЗАО) в г.Санкт-Петербурге К/С 30101810900000000703 БИК 044030703

Компания «Life Electronics» занимается поставками электронных компонентов импортного и отечественного производства от производителей и со складов крупных дистрибьюторов Европы, Америки и Азии.

С конца 2013 года компания активно расширяет линейку поставок компонентов по направлению коаксиальный кабель, кварцевые генераторы и конденсаторы (керамические, пленочные, электролитические), за счёт заключения дистрибьюторских договоров

Мы предлагаем:

- *Конкурентоспособные цены и скидки постоянным клиентам.*
- *Специальные условия для постоянных клиентов.*
- *Подбор аналогов.*
- *Поставку компонентов в любых объемах, удовлетворяющих вашим потребностям.*

- *Приемлемые сроки поставки, возможна ускоренная поставка.*
- *Доставку товара в любую точку России и стран СНГ.*
- *Комплексную поставку.*
- *Работу по проектам и поставку образцов.*
- *Формирование склада под заказчика.*

- *Сертификаты соответствия на поставляемую продукцию (по желанию клиента).*
- *Тестирование поставляемой продукции.*
- *Поставку компонентов, требующих военную и космическую приемку.*
- *Входной контроль качества.*
- *Наличие сертификата ISO.*

В составе нашей компании организован Конструкторский отдел, призванный помогать разработчикам, и инженерам.

Конструкторский отдел помогает осуществить:

- *Регистрацию проекта у производителя компонентов.*
- *Техническую поддержку проекта.*
- *Защиту от снятия компонента с производства.*
- *Оценку стоимости проекта по компонентам.*
- *Изготовление тестовой платы монтаж и пусконаладочные работы.*

Тел: +7 (812) 336 43 04 (многоканальный)
Email: org@lifeelectronics.ru

www.lifeelectronics.ru