THIS DRAWING IS UNPUBLISHED. RELEASED FOR PUBLICATION . . OCT 1988
© COPYRIGHT 1988 A1 ALL RIGHTS RESERVED.

REVISIONS

P	LTR	DESCRIPTION	DATE	DWN	APVD
	C	REVISED PER ECO-17-008763	22JAN2018	RG	SH

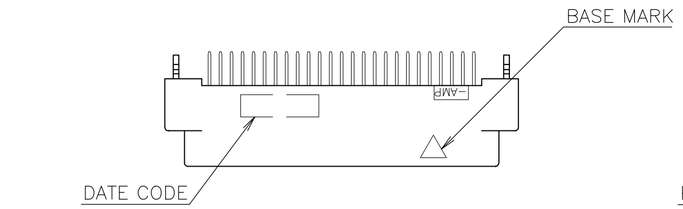

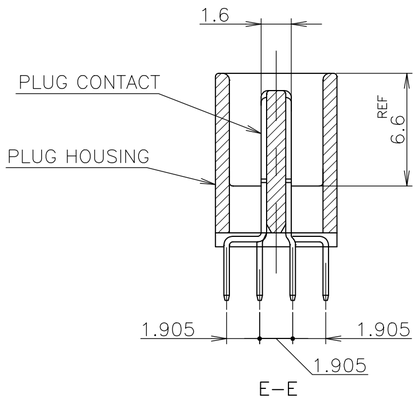

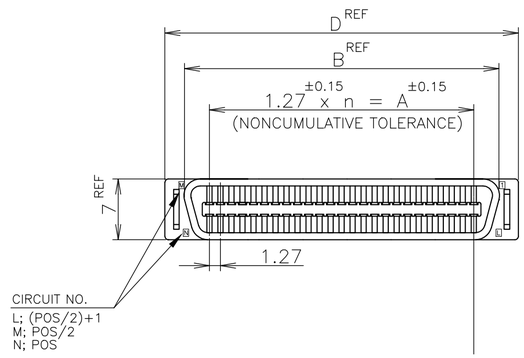

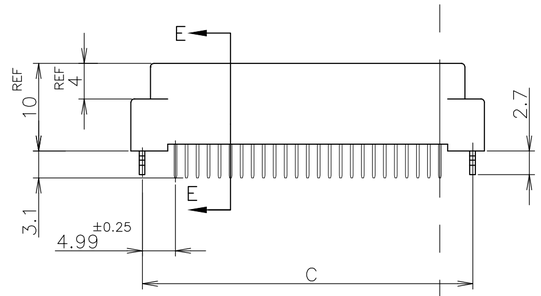

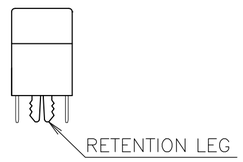

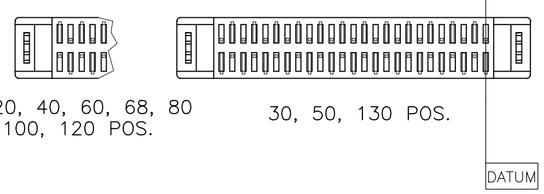

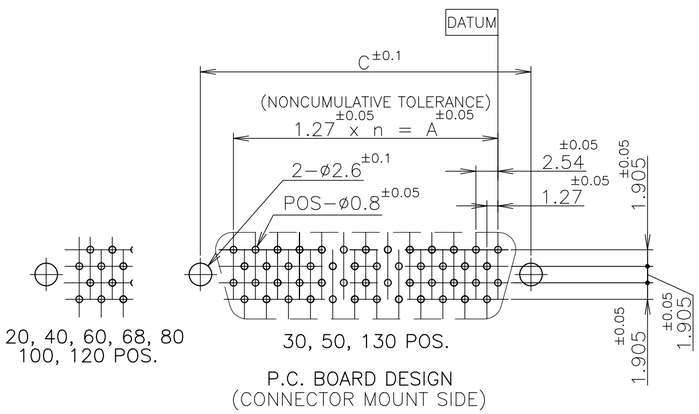

1 NUMBER "n" S COUNTED FROM DATUM
(CIRCUIT NO.1 IS "AMP" MARK SIDE.)

2 MATERIAL: HOUSING; 66 NYLON (GF) UL 94V-0, BLACK.
: CONTACT; PHOSPHOR BRONZE.
: RETENTION LEG; BRASS.

3 FINISH: CONTACT; Au AT CONTACT AREA (SEE TABLE),
TIN AT TINE OVER Ni.
RETENTION LEG; TIN UNDER Ni.

	PART NO.		Au PLATE	POS.	n	A	B	C	D
	6–	–2		130	64	81.28	89.62	91.25	93.90
	6–	–1		120	59	74.93	83.27	84.90	87.55
	6–	–0		100	49	62.23	70.57	72.20	74.85
	5–	–9		80	39	49.53	57.87	59.50	62.15
	5–	–8		68	33	41.91	50.25	51.88	54.53
	5–	–7		60	29	36.83	45.17	46.80	49.45
	5–	–6		50	24	30.48	38.82	40.45	43.10
	5–	–5		40	19	24.13	32.47	34.10	36.75
OBSOLETE	~~5–~~	~~–3~~		~~30~~	~~14~~	~~17.78~~	~~26.12~~	~~27.75~~	~~30.40~~
	5–	–1	0.00076	20	9	11.43	19.77	21.40	24.05
OBSOLETE	~~4–~~	~~–2~~		~~130~~	~~64~~	~~81.28~~	~~89.62~~	~~91.25~~	~~93.90~~
OBSOLETE	~~4–~~	~~–1~~		~~120~~	~~59~~	~~74.93~~	~~83.27~~	~~84.90~~	~~87.55~~
	4–	–0		100	49	62.23	70.57	72.20	74.85
	3–	–9		80	39	49.53	57.87	59.50	62.15
	3–	–8		68	33	41.91	50.25	51.88	54.53
	3–	–7		60	29	36.83	45.17	46.80	49.45
OBSOLETE	~~3–~~	~~–6~~		~~50~~	~~24~~	~~30.48~~	~~38.82~~	~~40.45~~	~~43.10~~
	3–	–5		40	19	24.13	32.47	34.10	36.75
	3–	–3		30	14	17.78	26.12	27.75	30.40
	3–	–1	0.0005	20	9	11.43	19.77	21.40	24.05
OBSOLETE	~~1–~~	~~–2~~		~~130~~	~~64~~	~~81.28~~	~~89.62~~	~~91.25~~	~~93.90~~
	1–	–1		120	59	74.93	83.27	84.90	87.55
	1–	–0		100	49	62.23	70.57	72.20	74.85
OBSOLETE		~~–9~~		~~80~~	~~39~~	~~49.53~~	~~57.87~~	~~59.50~~	~~62.15~~
		–8		68	33	41.91	50.25	51.88	54.53
		–7		60	29	36.83	45.17	46.80	49.45
		–6		50	24	30.48	38.82	40.45	43.10
		–5		40	19	24.13	32.47	34.10	36.75
		–3		30	14	17.78	26.12	27.75	30.40
	5175473–1		0.0002	20	9	11.43	19.77	21.40	24.05

5175473

LEAD FREE

THIS DRAWING IS A CONTROLLED DOCUMENT.

DIMENSIONS: mm

TOLERANCES UNLESS OTHERWISE SPECIFIED:
0 PLC ± –
1 PLC ± –
2 PLC ± –
3 PLC ± –
4 PLC ± –
ANGLES ± –

GENERAL TOLERANCE
10 ≥ : ±0.2
30 ≥ > 10: ±0.25
100 ≥ > 30: ±0.3
ANGLES: ±3°

MATERIAL 2
FINISH 3

DWN Julyee Zhu 19AUG2004
CHK Steven Yao 19AUG2004
APVD Ikuo Enomoto 19AUG2004
PRODUCT SPEC 108-60038
APPLICATION SPEC –
WEIGHT ~~0.000000~~
CUSTOMER DRAWING

TE Connectivity Ltd.

NAME
AMP CHAMP .050 CONNECTOR (B-T-B)
PLUG CONNECTOR
(VERTICAL WITH RETENTION LEG)

SIZE	CAGE CODE	DRAWING NO	RESTRICTED TO
A2	00779	C-5175473	

SCALE NTS SHEET 1 OF 1 REV C

1471-9 (1/15)

ООО «ЛайфЭлектроникс» “LifeElectronics” LLC

ИНН 7805602321 КПП 780501001 Р/С 40702810122510004610 ФАКБ "АБСОЛЮТ БАНК" (ЗАО) в г.Санкт-Петербурге К/С 30101810900000000703 БИК 044030703

Компания «Life Electronics» занимается поставками электронных компонентов импортного и отечественного производства от производителей и со складов крупных дистрибьюторов Европы, Америки и Азии.

С конца 2013 года компания активно расширяет линейку поставок компонентов по направлению коаксиальный кабель, кварцевые генераторы и конденсаторы (керамические, пленочные, электролитические), за счёт заключения дистрибьюторских договоров

Мы предлагаем:

- *Конкурентоспособные цены и скидки постоянным клиентам.*
- *Специальные условия для постоянных клиентов.*
- *Подбор аналогов.*
- *Поставку компонентов в любых объемах, удовлетворяющих вашим потребностям.*

- *Приемлемые сроки поставки, возможна ускоренная поставка.*
- *Доставку товара в любую точку России и стран СНГ.*
- *Комплексную поставку.*
- *Работу по проектам и поставку образцов.*
- *Формирование склада под заказчика.*

- *Сертификаты соответствия на поставляемую продукцию (по желанию клиента).*
- *Тестирование поставляемой продукции.*
- *Поставку компонентов, требующих военную и космическую приемку.*
- *Входной контроль качества.*
- *Наличие сертификата ISO.*

В составе нашей компании организован Конструкторский отдел, призванный помогать разработчикам, и инженерам.

Конструкторский отдел помогает осуществить:

- *Регистрацию проекта у производителя компонентов.*
- *Техническую поддержку проекта.*
- *Защиту от снятия компонента с производства.*
- *Оценку стоимости проекта по компонентам.*
- *Изготовление тестовой платы монтаж и пусконаладочные работы.*

Тел: +7 (812) 336 43 04 (многоканальный)
Email: org@lifeelectronics.ru

www.lifeelectronics.ru