# BFB 101 x 107 x 25 MM SERIES

* Bearing Type
  Ball Bearings
* Material
  Impeller & Frame : Plastic(UL 94V-0)
* Lead Wires :
  UL 1007 AWG #24 OR Equivalent
  Red Wire Positive(+)
  Black Wire Negative(-)
* Weight : 140.0g (4.94 OZ)

## ■ DIMENSIONS DRAWING

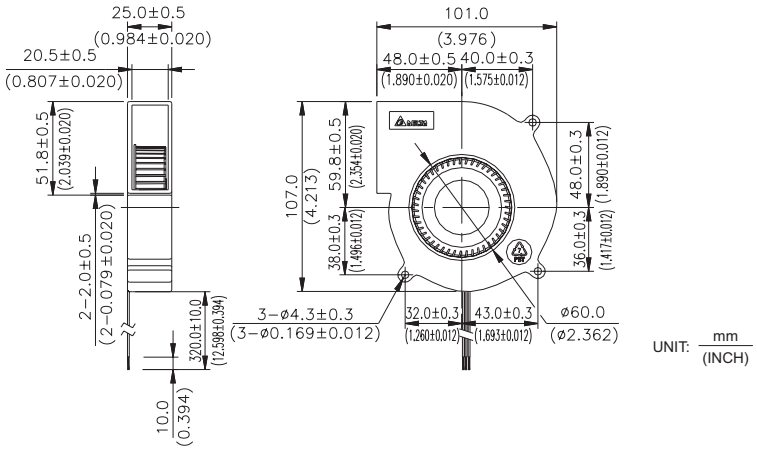


## ■ P & Q CURVE (AT RATED VOLTAGE)

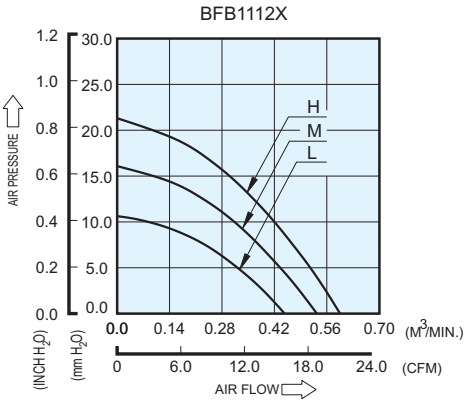


| MODEL | | Rated Voltage | Operating Voltage Range | Rated Current | Rated Input Power | Speed | Maximum Air Flow | | Maximum Air Pressure | | Noise |
|---|---|---|---|---|---|---|---|---|---|---|---|
| PART NO. | FUNCTION | VDC | VDC | Amp | Watt | R.P.M. | $m^3$ /min | CFM | $mmH_2O$ | IN $H_2O$ | dB-A |
| **BFB1112L** | -R00 / -F00 | 12 | 4.0 to 13.8 | 0.19 | 2.28 | 2400 | 0.447 | 15.79 | 10.65 | 0.413 | 41.0 |
| **BFB1112M** | -R00 / -F00 | 12 | 4.0 to 13.8 | 0.30 | 3.60 | 2800 | 0.533 | 18.82 | 16.09 | 0.633 | 45.0 |
| **BFB1112H** | -R00 / -F00 | 12 | 4.0 to 13.2 | 0.51 | 6.12 | 3150 | 0.595 | 21.02 | 21.31 | 0.839 | 49.0 |

* Function type is optional.
* The max. air flow and the speed are measured in free air ; max. air pressure is measured at zero air flow.
* Noise is measured in anechoic chamber in free air, one meter from intake side.
* All readings are typical values at rated voltage.
* Specifications are subject to change without notice.

ООО «ЛайфЭлектроникс» “LifeElectronics” LLC

ИНН 7805602321 КПП 780501001 Р/С 40702810122510004610 ФАКБ "АБСОЛЮТ БАНК" (ЗАО) в г.Санкт-Петербурге К/С 30101810900000000703 БИК 044030703

*Компания «Life Electronics» занимается поставками электронных компонентов импортного и отечественного производства от производителей и со складов крупных дистрибьюторов Европы, Америки и Азии.*

*С конца 2013 года компания активно расширяет линейку поставок компонентов по направлению коаксиальный кабель, кварцевые генераторы и конденсаторы (керамические, пленочные, электролитические), за счёт заключения дистрибьюторских договоров*

*Мы предлагаем:*

- *Конкурентоспособные цены и скидки постоянным клиентам.*
- *Специальные условия для постоянных клиентов.*
- *Подбор аналогов.*
- *Поставку компонентов в любых объемах, удовлетворяющих вашим потребностям.*

- *Приемлемые сроки поставки, возможна ускоренная поставка.*
- *Доставку товара в любую точку России и стран СНГ.*
- *Комплексную поставку.*
- *Работу по проектам и поставку образцов.*
- *Формирование склада под заказчика.*

- *Сертификаты соответствия на поставляемую продукцию (по желанию клиента).*
- *Тестирование поставляемой продукции.*
- *Поставку компонентов, требующих военную и космическую приемку.*
- *Входной контроль качества.*
- *Наличие сертификата ISO.*

*В составе нашей компании организован Конструкторский отдел, призванный помогать разработчикам, и инженерам.*

*Конструкторский отдел помогает осуществить:*

- *Регистрацию проекта у производителя компонентов.*
- *Техническую поддержку проекта.*
- *Защиту от снятия компонента с производства.*
- *Оценку стоимости проекта по компонентам.*
- *Изготовление тестовой платы монтаж и пусконаладочные работы.*

*Тел: +7 (812) 336 43 04 (многоканальный)*
*Email: org@lifeelectronics.ru*

***www.lifeelectronics.ru***