THIS DRAWING IS UNPUBLISHED. RELEASED FOR PUBLICATION 20
© COPYRIGHT 20 BY - ALL RIGHTS RESERVED.

LOC	DIST
FT	0

REVISIONS

P	LTR	DESCRIPTION	DATE	DWN	APVD
	E3	REVISED PER ECO-11-004587	11MAR2011	RK	HMR

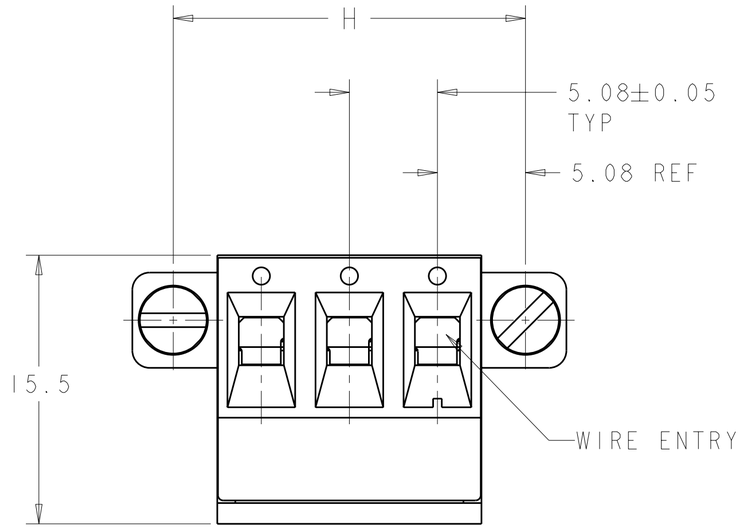

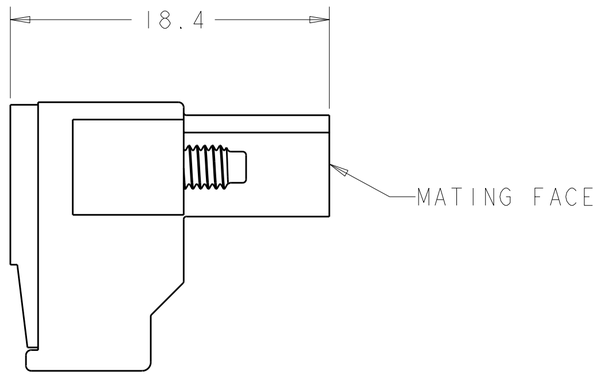

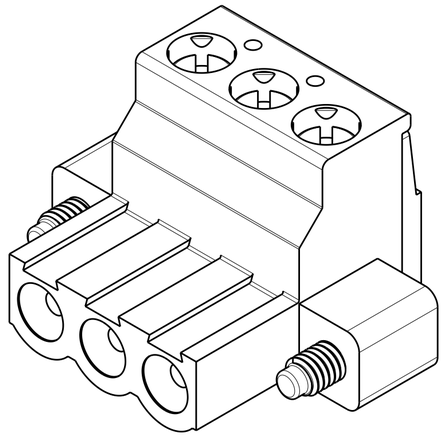

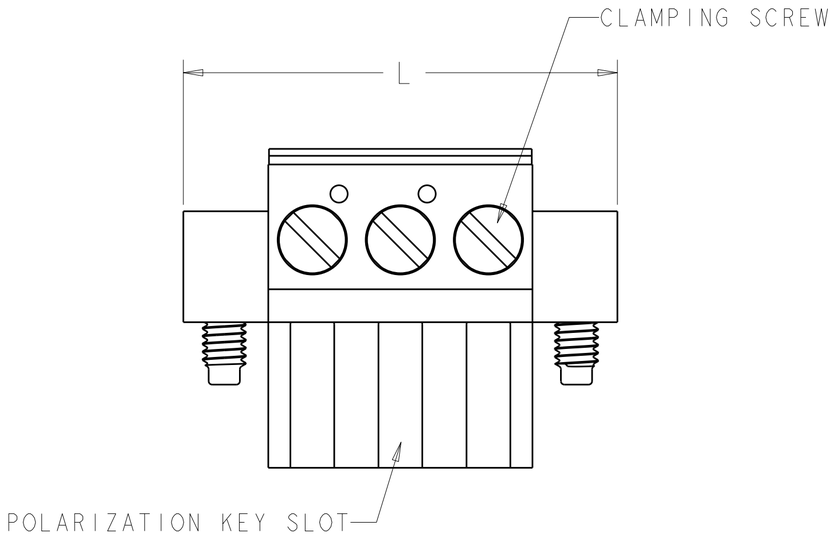

PRELIMINARY	0.76µm GOLD	-	-	60.60	55.88	10	2-796859-6
PRELIMINARY	0.2µm GOLD	6	DETAIL G	35.20	30.48	5	2-796859-5
PRELIMINARY	TIN	5	DETAIL F	25.04	20.32	3	2-796859-4
	TIN	-	-	126.64	121.92	23	2-796859-3
	TIN	-	-	121.56	116.84	22	2-796859-2
	TIN	-	-	116.48	111.76	21	2-796859-1
	TIN	-	-	111.40	106.68	20	2-796859-0
	TIN	-	-	106.32	101.60	19	1-796859-9
	TIN	-	-	101.24	96.52	18	1-796859-8
	TIN	-	-	96.16	91.44	17	1-796859-7
	TIN	-	-	91.08	86.36	16	1-796859-6
	TIN	-	-	86.00	81.28	15	1-796859-5
	TIN	-	-	80.92	76.20	14	1-796859-4
	TIN	-	-	75.84	71.12	13	1-796859-3
	TIN	-	-	70.76	66.04	12	1-796859-2
	TIN	-	-	65.68	60.96	11	1-796859-1
	TIN	-	-	60.60	55.88	10	1-796859-0
	TIN	-	-	55.52	50.80	9	796859-9
	TIN	-	-	50.44	45.72	8	796859-8
	TIN	-	-	45.36	40.64	7	796859-7
	TIN	-	-	40.28	35.56	6	796859-5
	TIN	-	-	35.20	30.48	5	796859-5
	TIN	-	-	30.12	25.40	4	796859-4
	TIN	-	-	25.04	20.32	3	796859-3
	TIN	-	-	19.96	15.24	2	796859-2
TERMINAL PLATING	MARKING	SPECIAL	L	H	NO. OF POSN	PART NUMBER	

1. MATERIALS AND FINISH:
   HOUSING: PA 6-6, UL 94-V0, COLOR: GREEN.
   TERMINAL: PHOSPHOR BRONZE, PLATING: SEE TABLE, OVER 2-3µm NICKEL
2. SUITABLE FOR 1,6-2, 4mm PC BOARD THICKNESS.
3. RECOGNIZED UNDER THE COMPONENT PROGRAM OF UNDERWRITERS LABORATORIES INC. FILE No. E60677.
4. IMQ CERTIFICATE WITH SURVEILLANCE ON CONFORMITY WITH IEC 998-1/998-2-1.
5. INK MARKING, COLOR: WHITE.
6. LABEL APPLIED OR INK MARKING AS SHOWN.

THIS DRAWING IS A CONTROLLED DOCUMENT.

DIMENSIONS: mm

TOLERANCES UNLESS OTHERWISE SPECIFIED:
0 PLC ±-
1 PLC ±0.2
2 PLC ±0.00
3 PLC ±0.000
4 PLC ±0.0000
ANGLES ±-

MATERIAL 1 -
FINISH 1 -

DWN S.WELDON 12FEB2001
CHK D.BIEVENOUR 12FEB2001
APVD D.BIEVENOUR 12FEB2001
PRODUCT SPEC -
APPLICATION SPEC -
WEIGHT -

TE Connectivity

NAME
TERMINAL BLOCK, PLUG
90 DEGREE, WITH FLANGE,
5.08mm PITCH

SIZE	CAGE CODE	DRAWING NO	RESTRICTED TO
A2	00779	C-796859	-

CUSTOMER DRAWING
SCALE 2:1 SHEET 1 OF 2 REV E3

1471-9 (3/11)

Pro/ENGINEER DRAWING

THIS DRAWING IS UNPUBLISHED. RELEASED FOR PUBLICATION 20
© COPYRIGHT 20 BY - ALL RIGHTS RESERVED.

LOC	DIST
FT	0

REVISIONS

P	LTR	DESCRIPTION	DATE	DWN	APVD
	-	SEE SHEET 1	-	-	-

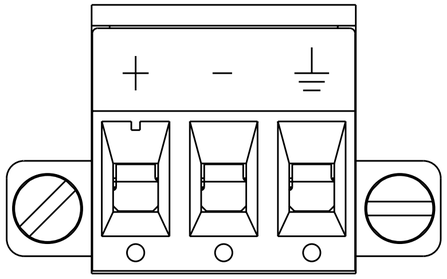

DETAIL F

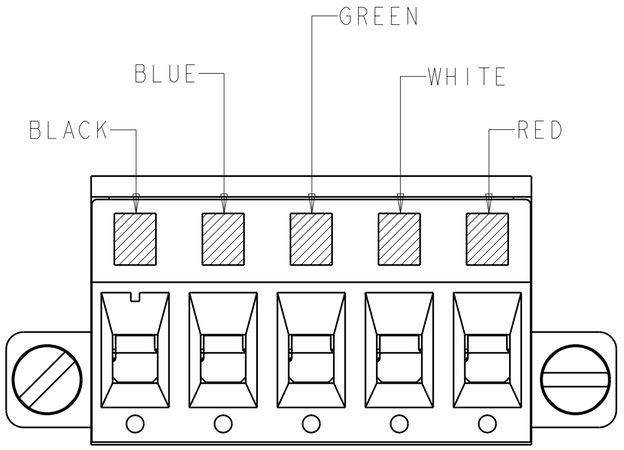

DETAIL G

THIS DRAWING IS A CONTROLLED DOCUMENT.

DIMENSIONS: mm

TOLERANCES UNLESS OTHERWISE SPECIFIED:

0 PLC	±-
1 PLC	±0.2
2 PLC	±0.00
3 PLC	±0.000
4 PLC	±0.0000
ANGLES	±-

MATERIAL -

FINISH -

DWN S.WELDON 12FEB2001
CHK D.BIEVENOUR 12FEB2001
APVD D.BIEVENOUR 12FEB2001

PRODUCT SPEC -

APPLICATION SPEC -

WEIGHT -

TE Connectivity

NAME TERMINAL BLOCK, PLUG 90 DEGREE, WITH FLANGE, 5.08mm PITCH

SIZE	CAGE CODE	DRAWING NO	RESTRICTED TO
A2	00779	C-796859	-

CUSTOMER DRAWING

SCALE 4:1 SHEET 2 OF 2 REV E3

ООО «ЛайфЭлектроникс» “LifeElectronics” LLC

ИНН 7805602321 КПП 780501001 Р/С 40702810122510004610 ФАКБ "АБСОЛЮТ БАНК" (ЗАО) в г.Санкт-Петербурге К/С 30101810900000000703 БИК 044030703

Компания «Life Electronics» занимается поставками электронных компонентов импортного и отечественного производства от производителей и со складов крупных дистрибьюторов Европы, Америки и Азии.

С конца 2013 года компания активно расширяет линейку поставок компонентов по направлению коаксиальный кабель, кварцевые генераторы и конденсаторы (керамические, пленочные, электролитические), за счёт заключения дистрибьюторских договоров

Мы предлагаем:

- *Конкурентоспособные цены и скидки постоянным клиентам.*
- *Специальные условия для постоянных клиентов.*
- *Подбор аналогов.*
- *Поставку компонентов в любых объемах, удовлетворяющих вашим потребностям.*

- *Приемлемые сроки поставки, возможна ускоренная поставка.*
- *Доставку товара в любую точку России и стран СНГ.*
- *Комплексную поставку.*
- *Работу по проектам и поставку образцов.*
- *Формирование склада под заказчика.*

- *Сертификаты соответствия на поставляемую продукцию (по желанию клиента).*
- *Тестирование поставляемой продукции.*
- *Поставку компонентов, требующих военную и космическую приемку.*
- *Входной контроль качества.*
- *Наличие сертификата ISO.*

В составе нашей компании организован Конструкторский отдел, призванный помогать разработчикам, и инженерам.

Конструкторский отдел помогает осуществить:

- *Регистрацию проекта у производителя компонентов.*
- *Техническую поддержку проекта.*
- *Защиту от снятия компонента с производства.*
- *Оценку стоимости проекта по компонентам.*
- *Изготовление тестовой платы монтаж и пусконаладочные работы.*

Тел: +7 (812) 336 43 04 (многоканальный)
Email: org@lifeelectronics.ru

www.lifeelectronics.ru