PRODUCT NUMBER	BPS8B21JJD200L9
PRODUCT NUMBER	BPS8B21JJD200L9LF

LEADED PRODUCT

LEAD FREE OR RoHS COMPATIBLE PRODUCT

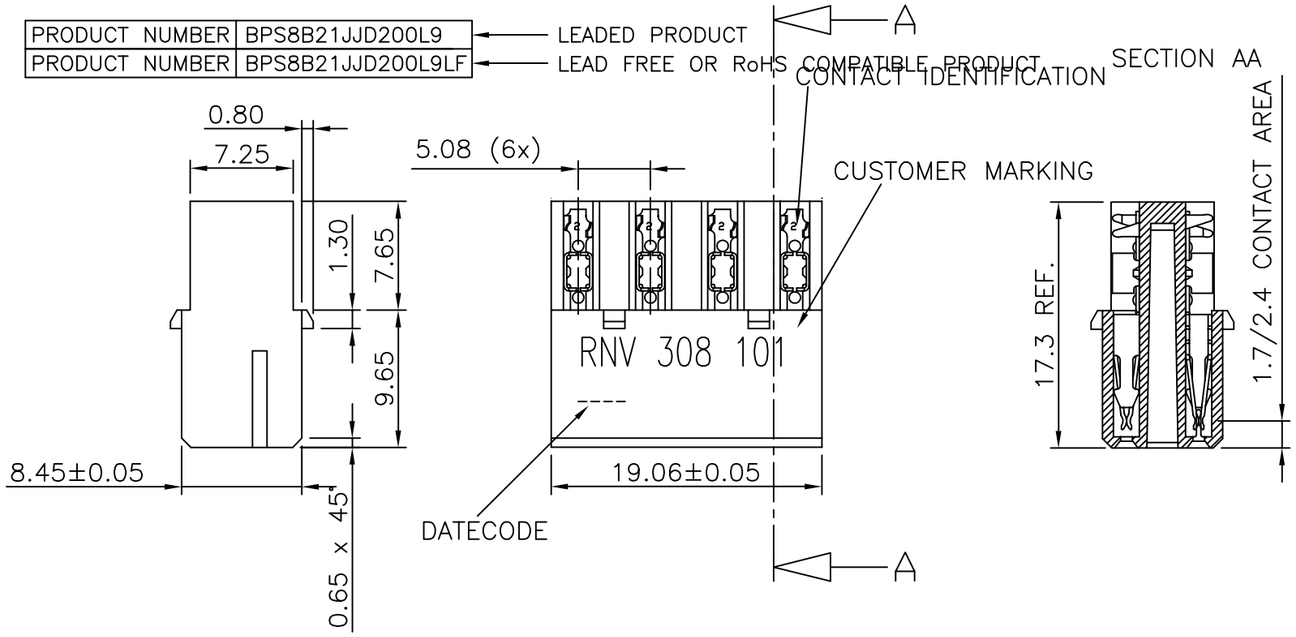

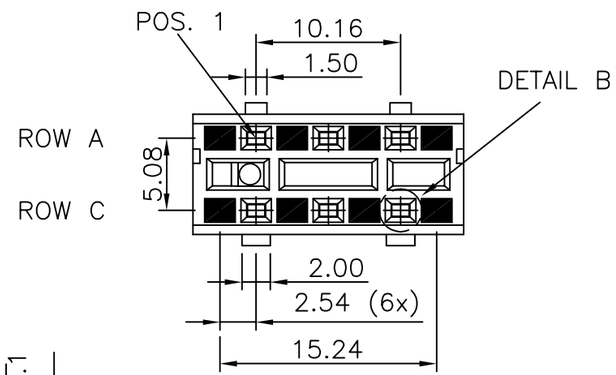

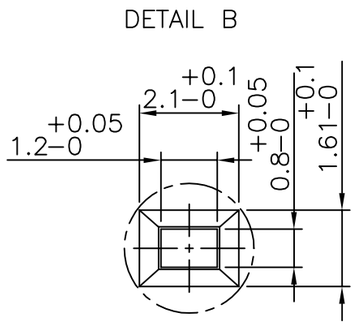

CONTACT ARRANGEMENT

CAVITIES EQUIPPED WITH CONTACTS

CAVITIES WITHOUT CONTACTS

NOTES:-

1. THE "LF" PRODUCTS MEET EUROPEAN UNION DIRECTIVES AND OTHER COUNTRY REGULATIONS AS DESCRIBED IN GS-22-008

2. LEAD FREE OR RoHS DIRECTIVE LABELING TO BE PROVIDED AS PER GS-14-920 FOR RoHS COMPATIBLE VERSION.

PERFORMANCES CHARACTERISTICS

VOLTAGE RATING : 250 VAC (rms)
CURRENT RATING : 1,5 A AT 25 °C, 1 A AT 70 °C.
INSULATION RESISTANCE : 1000 MΩ INITIAL, 100 MΩ MIN. AFTER TEST
DIELECTRIC WITH-
STANDING VOLTAGE : 1000 VAC (rms).
CONTACT RESISTANCE : 15 mΩ MAX. INITIAL, 5 mΩ MAX. RISE OF INITIAL VALUE AFTER TEST.
OPERATING TEMPERATURE*: −40 °C TO +125 °C.
INSERTION FORCE : 1 N MAX./CONTACT.
WITHDRAWAL FORCE : 0,2 N MIN./CONTACT.

*DEPENDING ON THE CABLE, THE MAX. TEMPERATURE CAN BE LOWER.
FOR STANDARD PVC INSULATED CABLE : 105 °C MAX.

CONSTRUCTION

BODY MATERIAL : GLASS−REINFORCED THERMOPLASTIC (UL94V−0).
CONTACT MATERIAL : PHOSPHOR BRONZE.
CONTACT FINISH : 1.25 µm Au MIN. OVER 2 µmNi MIN. IN CONTACT AREA,
3 µm MAX. SnPb OVER Ni ON I.D.C. TERMINAL FOR LEADED PRODUCTS
Sn (MATTE TIN) OVER Ni ON I.D.C TERMINAL FOR LEAD FREE PRODUCTS

CABLE : AWG24 & AWG26 (CONTACT IDENTIFICATION = 2).

PART NUMBERS

BPS8B21JJD200L9 CONNECTOR FOR WIRE SIZE AWG24, AWG26.
BPS8B21JJD200L9LF CONNECTOR FOR WIRE SIZE AWG24, AWG26.

(CONTACT IDENTIFICATION : 2).

CUSTOMER MARKING

PARTNUMBER ERICSSON : RNV 308 101.

DATECODE MARKING

YEAR & WEEKCODE, EXAMPLE : 9450.
OTHER REQUIREMENTS IN ACC. WITH : ERICSSON SPEC. 1301−RNV 308 Uen,

ltr	ecn no	dr	date
A	F00819	DLE	2000−10−18
B	I05−0156	MINI	2005−09−06
C	I06−0067	MINI	2006−06−01

dr	D.LEGRAND	2000−10−18
engr	J.F.NOTTEAU	2000−10−18
chr	RAKHEE GEORGE	2006−06−01
appd	RAKHEE GEORGE	2006−06−01

mat'l. code: SEE NOTE
surface: ISO 1302
tolerance: ISO 406 ISO 1101
tolerances unless otherwise specified: angles ±1°; linear 0.1±0.2, 0.01±0.1
projection
mm
scale −

product family: BPS8
title: ASSY BPS8 21 POS. A,C LOADED SPECIAL
dwg no: 55353
sheet 1 of 1
size: A3
type: Product Customer Drawing

sheet index: revision C; sheet 1

form: A3

FCIconnect.com
Copyright FCI

PDM: Rev:C STATUS: Released Printed: May 14, 2011

ООО «ЛайфЭлектроникс» “LifeElectronics” LLC

ИНН 7805602321 КПП 780501001 Р/С 40702810122510004610 ФАКБ "АБСОЛЮТ БАНК" (ЗАО) в г.Санкт-Петербурге К/С 30101810900000000703 БИК 044030703

Компания «Life Electronics» занимается поставками электронных компонентов импортного и отечественного производства от производителей и со складов крупных дистрибьюторов Европы, Америки и Азии.

С конца 2013 года компания активно расширяет линейку поставок компонентов по направлению коаксиальный кабель, кварцевые генераторы и конденсаторы (керамические, пленочные, электролитические), за счёт заключения дистрибьюторских договоров

Мы предлагаем:

- *Конкурентоспособные цены и скидки постоянным клиентам.*
- *Специальные условия для постоянных клиентов.*
- *Подбор аналогов.*
- *Поставку компонентов в любых объемах, удовлетворяющих вашим потребностям.*

- *Приемлемые сроки поставки, возможна ускоренная поставка.*
- *Доставку товара в любую точку России и стран СНГ.*
- *Комплексную поставку.*
- *Работу по проектам и поставку образцов.*
- *Формирование склада под заказчика.*

- *Сертификаты соответствия на поставляемую продукцию (по желанию клиента).*
- *Тестирование поставляемой продукции.*
- *Поставку компонентов, требующих военную и космическую приемку.*
- *Входной контроль качества.*
- *Наличие сертификата ISO.*

В составе нашей компании организован Конструкторский отдел, призванный помогать разработчикам, и инженерам.

Конструкторский отдел помогает осуществить:

- *Регистрацию проекта у производителя компонентов.*
- *Техническую поддержку проекта.*
- *Защиту от снятия компонента с производства.*
- *Оценку стоимости проекта по компонентам.*
- *Изготовление тестовой платы монтаж и пусконаладочные работы.*

Тел: +7 (812) 336 43 04 (многоканальный)
Email: org@lifeelectronics.ru

www.lifeelectronics.ru