PRODUCT NUMBER	BPS8B21LLD200EC	← LEADED PRODUCTS
PRODUCT NUMBER	BPS8B21LLD200EC	← LEAD FREE OR RoHS COMPATIBLE PRODUCT

NOTES:-

1. THE "LF" PRODUCTS MEET EUROPEAN UNION DIRECTIVES AND OTHER COUNTRY REGULATIONS AS DESCRIBED IN GS-22-008
2. LEAD FREE OR RoHS DIRECTIVE LABELING TO BE PROVIDED AS PER GS-14-920 FOR RoHS COMPATIBLE / LEAD FREE VERSION.

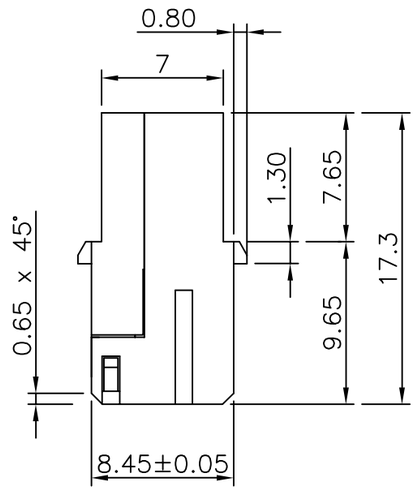

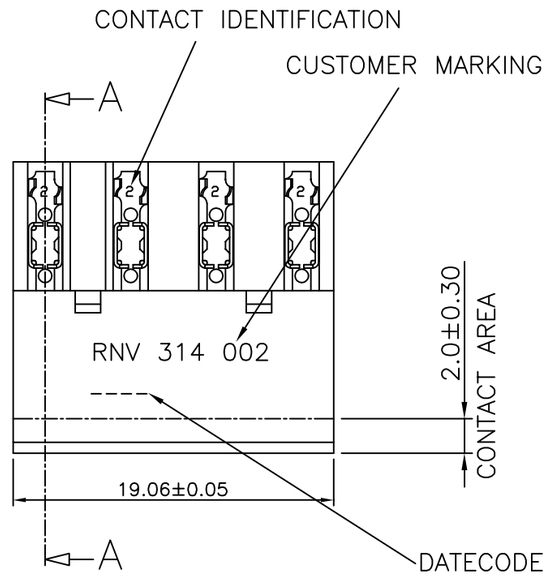

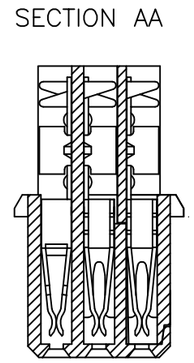

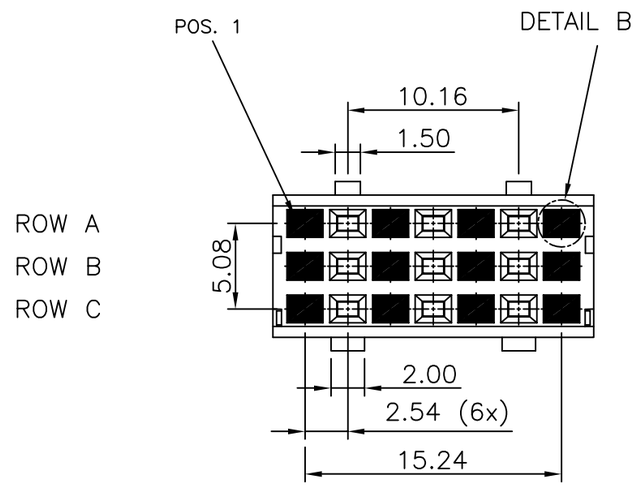

DETAIL B

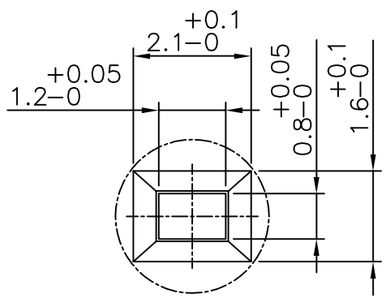

CONTACT ARRANGEMENT

CAVITIES EQUIPPED WITH CONTACTS
CAVITIES WITHOUT CONTACTS

PERFORMANCES CHARACTERISTICS

VOLTAGE RATING : 250 VAC (rms)
CURRENT RATING : 1,5 A AT 25 °C, 1 A AT 70 °C.
INSULATION RESISTANCE : 1000 MΩ INITIAL, 100 MΩ MIN. AFTER TEST.
DIELECTRIC WITH-
STANDING VOLTAGE : 1000 VAC (rms).
CONTACT RESISTANCE : 15 mΩ MAX. INITIAL, 5 mΩ MAX. RISE OF INITIAL VALUE AFTER TEST.
OPERATING TEMPERATURE*: −40 °C TO +125 °C.
INSERTION FORCE : 1 N MAX./CONTACT.
WITHDRAWAL FORCE : 0,2 N MIN./CONTACT.

*DEPENDING ON THE CABLE, THE MAX. TEMPERATURE CAN BE LOWER. FOR STANDARD PVC INSULATED CABLE : 105 °C MAX.

CONSTRUCTION

BODY MATERIAL : GLASS−REINFORCED THERMOPLASTIC (UL94V−0).
CONTACT MATERIAL : PHOSPHOR BRONZE.
CONTACT FINISH : 3 µm Au MIN. OVER 2 µm Ni MIN. IN CONTACT AREA, 3 µm SnPb MAX. OVER 1,5 µm Ni MAX. ON I.D.C TERMINAL FOR LEADED PRODUCTS. Sn (MATTE TIN) OVER Ni ON I.D.C TERMINAL FOR LEAD FREE PRODUCTS.

PART NUMBERS

BPS8B21LLD200EC CONNECTOR FOR WIRE SIZE AWG24, AWG26.
BPS8B21LLD200ECLF CONNECTOR FOR WIRE SIZE AWG24, AWG26.
(CONTACT IDENTIFICATION : 2).

CUSTOMER MARKING

PARTNUMBER ERICSSON : RNV 314 002

DATECODE

YEAR & WEEKCODE EXAMPLE : 9450
OTHER REQUIREMENTS IN ACC. WITH: ERICSSON SPEC. 1301 RNV 314 UEN

ltr	ecn no	dr	date
A	F00819	DLE	2000−10−20
B	I05−0169	MINI	2005−09−22
C	I06−0067	MINI	2006−06−01

mat'l. code: SEE NOTE
surface: ISO 1302
tolerance: ISO 406 ISO 1101
tolerances unless otherwise specified: angles ±1°; linear 0.1±0.2, 0.01±0.1
projection
mm
scale −

dr	D.LEGRAND	2000−10−20
engr	J.F.NOTTEAU	2000−10−20
chr	RAKHEE GEORGE	2006−06−01
appd	RAKHEE GEORGE	2006−06−01

product family: BPS8
title: ASSY BPS8 21 POS. A,B,C LOADED SPECIAL
dwg no: 55357
sheet 1 of 1
size: A3
type: Product Customer Drawing

sheet index: revision C; sheet 1

form: A3

FCIconnect.com
Copyright FCI

PDM: Rev:C STATUS: Released Printed: May 14, 2011

ООО «ЛайфЭлектроникс» “LifeElectronics” LLC

ИНН 7805602321 КПП 780501001 Р/С 40702810122510004610 ФАКБ "АБСОЛЮТ БАНК" (ЗАО) в г.Санкт-Петербурге К/С 30101810900000000703 БИК 044030703

Компания «Life Electronics» занимается поставками электронных компонентов импортного и отечественного производства от производителей и со складов крупных дистрибьюторов Европы, Америки и Азии.

С конца 2013 года компания активно расширяет линейку поставок компонентов по направлению коаксиальный кабель, кварцевые генераторы и конденсаторы (керамические, пленочные, электролитические), за счёт заключения дистрибьюторских договоров

Мы предлагаем:

- *Конкурентоспособные цены и скидки постоянным клиентам.*
- *Специальные условия для постоянных клиентов.*
- *Подбор аналогов.*
- *Поставку компонентов в любых объемах, удовлетворяющих вашим потребностям.*

- *Приемлемые сроки поставки, возможна ускоренная поставка.*
- *Доставку товара в любую точку России и стран СНГ.*
- *Комплексную поставку.*
- *Работу по проектам и поставку образцов.*
- *Формирование склада под заказчика.*

- *Сертификаты соответствия на поставляемую продукцию (по желанию клиента).*
- *Тестирование поставляемой продукции.*
- *Поставку компонентов, требующих военную и космическую приемку.*
- *Входной контроль качества.*
- *Наличие сертификата ISO.*

В составе нашей компании организован Конструкторский отдел, призванный помогать разработчикам, и инженерам.

Конструкторский отдел помогает осуществить:

- *Регистрацию проекта у производителя компонентов.*
- *Техническую поддержку проекта.*
- *Защиту от снятия компонента с производства.*
- *Оценку стоимости проекта по компонентам.*
- *Изготовление тестовой платы монтаж и пусконаладочные работы.*

Тел: +7 (812) 336 43 04 (многоканальный)
Email: org@lifeelectronics.ru

www.lifeelectronics.ru