AC/DC - 2 WIRE VERSA-PROX STANDARD SERIES, LIMIT STYLE Polyamide (PA 6.6), Standard Housing 20-250V AC/DC, 400mA 2 LEDs for Operating Voltage & Output Energized

- ***17 rotatable sensing head positions***
- ***Programmable NO/NC outputs***
- ***Rugged Housing***
- ***Snap-together construction***
- ***Separable mounting base***
- ***Carries CE mark***

- IEC (529) IP67 (NEMA 1, 3, 4, 6, 12, 13) Protection
- Short Circuit Protection
- Overload Protection
- Reverse Polarity Protection
- Wire Break Resistance
- Temperature Range: -25 to 70°C (-13 to 158°F)

	Flush Mount	Non-Flush Mount
Sensing Distance	**20mm (.79 in.)**	**40mm (1.57 in.)**
Cable or Connector Style Cat. No.	**Screw Terminal**	**Screw Terminal**
(Programmable NO/NC)	9873-0031	9873-0231
Voltage Range	20V-250V AC/DC	20V - 250V AC/DC
Operating Frequency	DC-60Hz	DC-60Hz
Output Current	400 mA	400 mA
Maximum Drop Across Sensor	≤5V	≤5V
Max. Leakage Currrent	≤2 mA	≤2 mA
Switching Frequency	15 Hz	15 Hz
Hysterisis	≤20%	≤20%
Temperature Drift	≤10%	≤10%
Repeatability	1.0mm (.04 in.)	2.0mm (.079in.)

Note: Sensor dimensions in mm.

Metric/in. Conversion Table

3.0 mm	=	.11 in.	41 mm	=	1.61 in.
5.0 mm	=	.20 in.	60 mm	=	2.36 in.
7.0 mm	=	.27 in.	121 mm	=	4.76 in.

This table converts millimeters to inches in reference to the illustrations included on these pages

Accessories

Mounting Brackets – see Pages 114-115

Screw Terminals

Screw terminals are located internally in housing for wire connections

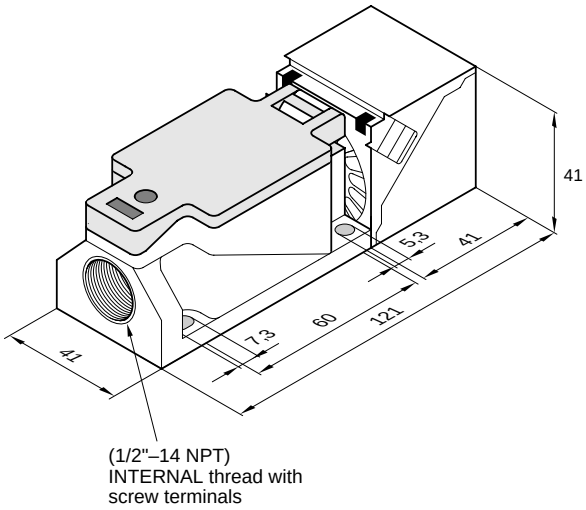

Wiring Diagrams

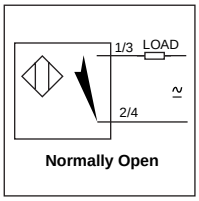

Normally Open

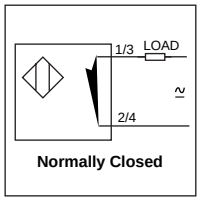

Normally Closed

ООО «ЛайфЭлектроникс» “LifeElectronics” LLC

ИНН 7805602321 КПП 780501001 Р/С 40702810122510004610 ФАКБ "АБСОЛЮТ БАНК" (ЗАО) в г.Санкт-Петербурге К/С 30101810900000000703 БИК 044030703

Компания «Life Electronics» занимается поставками электронных компонентов импортного и отечественного производства от производителей и со складов крупных дистрибьюторов Европы, Америки и Азии.

С конца 2013 года компания активно расширяет линейку поставок компонентов по направлению коаксиальный кабель, кварцевые генераторы и конденсаторы (керамические, пленочные, электролитические), за счёт заключения дистрибьюторских договоров

Мы предлагаем:

- *Конкурентоспособные цены и скидки постоянным клиентам.*
- *Специальные условия для постоянных клиентов.*
- *Подбор аналогов.*
- *Поставку компонентов в любых объемах, удовлетворяющих вашим потребностям.*

- *Приемлемые сроки поставки, возможна ускоренная поставка.*
- *Доставку товара в любую точку России и стран СНГ.*
- *Комплексную поставку.*
- *Работу по проектам и поставку образцов.*
- *Формирование склада под заказчика.*

- *Сертификаты соответствия на поставляемую продукцию (по желанию клиента).*
- *Тестирование поставляемой продукции.*
- *Поставку компонентов, требующих военную и космическую приемку.*
- *Входной контроль качества.*
- *Наличие сертификата ISO.*

В составе нашей компании организован Конструкторский отдел, призванный помогать разработчикам, и инженерам.

Конструкторский отдел помогает осуществить:

- *Регистрацию проекта у производителя компонентов.*
- *Техническую поддержку проекта.*
- *Защиту от снятия компонента с производства.*
- *Оценку стоимости проекта по компонентам.*
- *Изготовление тестовой платы монтаж и пусконаладочные работы.*

Тел: +7 (812) 336 43 04 (многоканальный)
Email: org@lifeelectronics.ru

www.lifeelectronics.ru