REFERENCE FOR REEL ACCORDING TO FEEDING DIRECTION

GAUGE	REEL OF 5000 FEMALE CONTACTS		REEL OF 10000 FEMALE CONTACTS	
# 24-28	86566610064	86566610064LF	86566640064	86566640064LF
# 20-24	86566620064	86566620064LF	86566630064	86566630064LF
# 24-28	86566610065	86566610065LF	86566640065	86566640065LF
# 20-24	86566620065	86566620065LF	86566630065	86566630065LF
# 24-28	86566610067	86566610067LF	86566640067	86566640067LF
# 20-24	86566620067	86566620067LF	86566630067	86566630067LF

GAUGE	REEL OF 5000 PIN CONTACTS		REEL OF 10000 PIN CONTACTS	
# 24-28	86564610064	86564610064LF	86564640064	86564640064LF
# 20-24	86564620064	86564620064LF	86564630064	86564630064LF
# 24-28	86564610065	86564610065LF	----------	
# 20-24	86564620065	86564620065LF	86564630065	86564630065LF
# 24-28	86564610067	86564610067LF	----------	
# 20-24	86564620067	86564620067LF	86564630067	86564630067LF

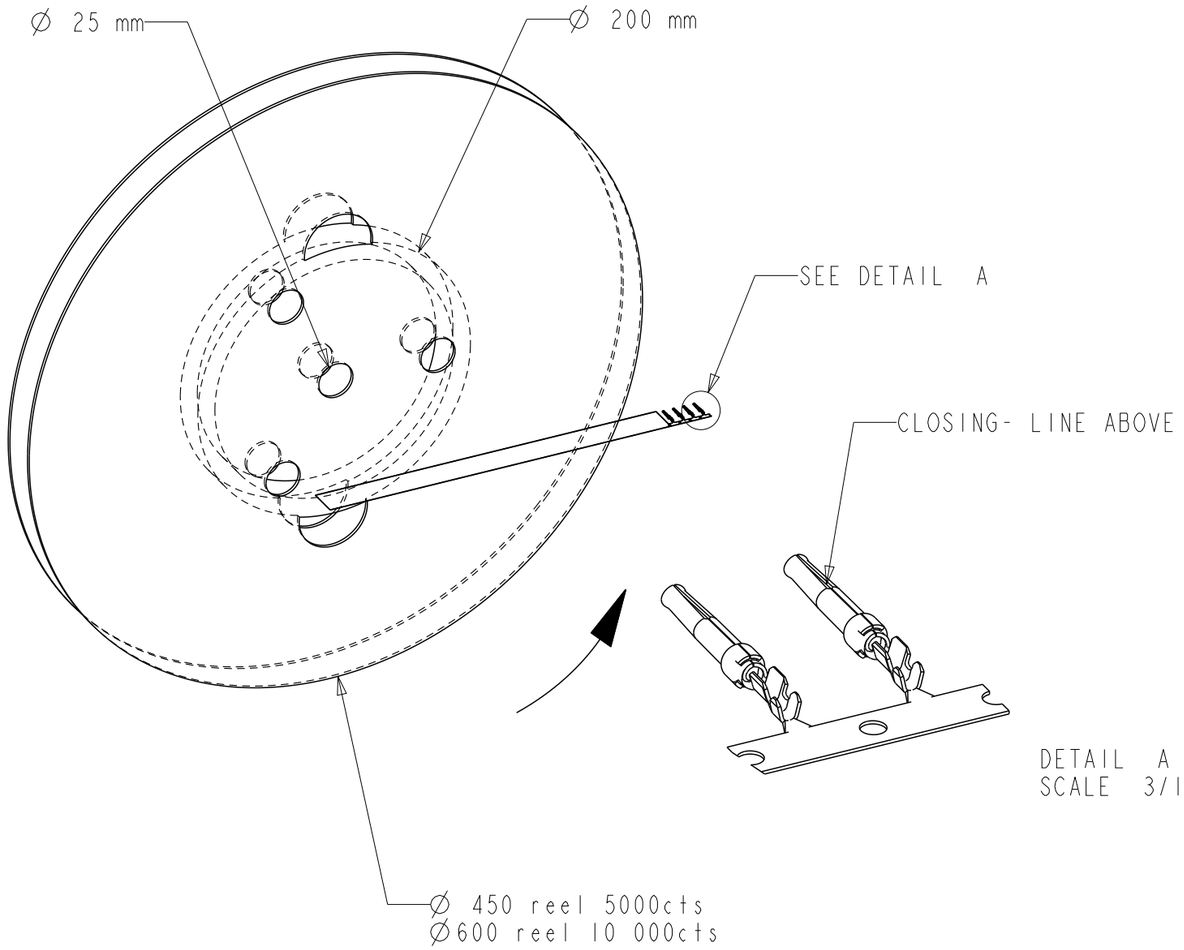

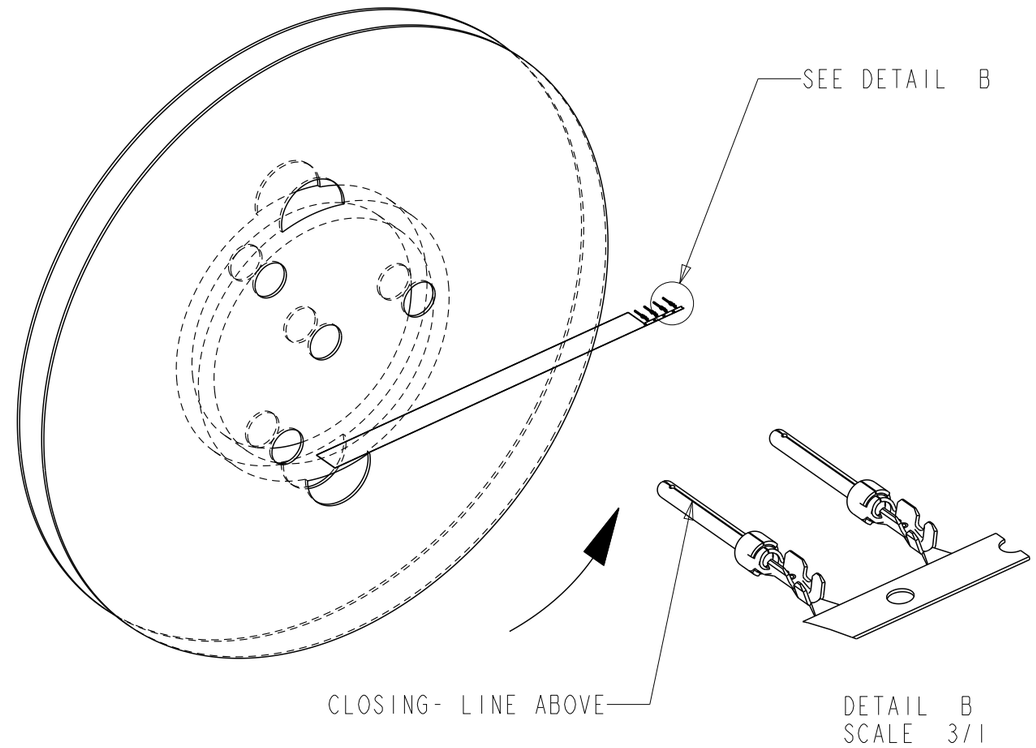

NOTE : ROHS INFORMATIONS
The LF products meet European union directives and other country regulations as described in GS-22-008
Terminations plating spec : 2um Nickel min + 2um Sn min
Packaging Spec : see GS-14-920

rev	ecn no	dr	date
D	LS3082	MPE	01/10/03
E	LS05-0094	LGO	18/10/05
F	LS06-0196	MPE	27/11/2006
G	LS08-0127	MPE	2008/05/13
H	109-0152	AMR	2009-07-27
J	110-0070	AMR	2010-03-09
K	111-0003	AMR	2011-01-06

www.fciconnect.com

surface - ISO 1302 | tolerance std ISO 406 ISO 1101 | projection | mm

TOLERANCES UNLESS OTHERWISE SPECIFIED

Dr	M PESSON	11/07/03	ANGULAR	LINEAR	0.X	±0.3	size A3	Scale 5/1
Eng	-	-			0.XX	±0.1		
Chr	P LEGARE	11/07/03	0° ±2°		0.XXX	±0.05	ECN	111-0003
Appr	-	-	Product family			-	Spec ref	-

title: CRIMP PIN
#Wire 24-28 Ø1.02

dwg no: C01-8656-1527 Rev. K

catalog no -

CUSTOMER

sheet 1 of 2

Copyright FCI.

REV F - 2006-04-17

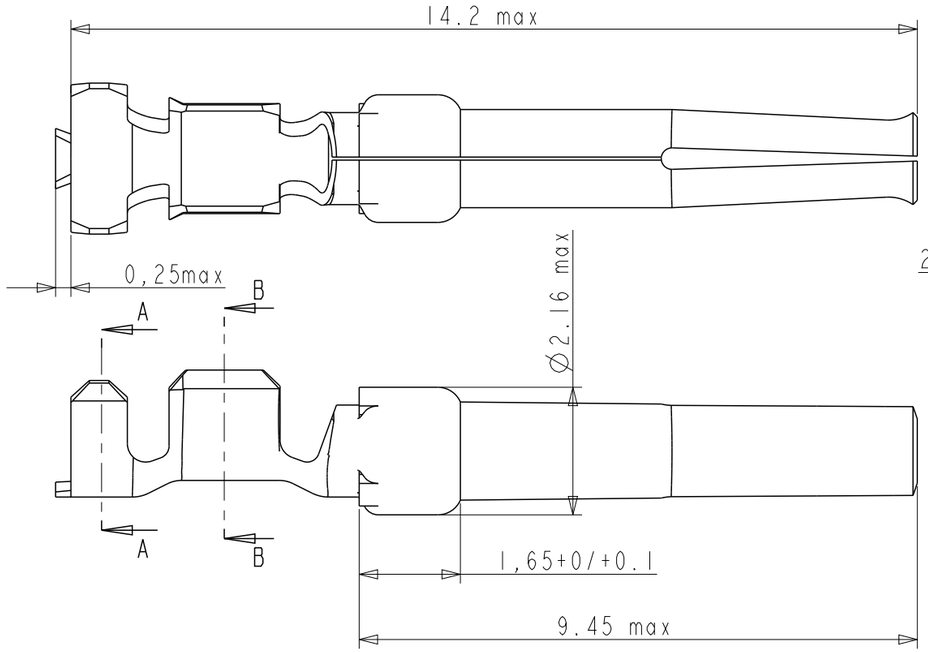

CROSS SECTION
FOR CT #20-24

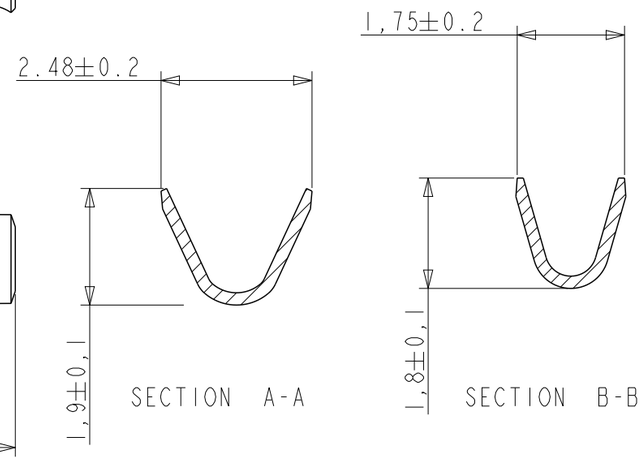

NOTES
1- Material : Phosphor bronze, thickness 0.20
2 -Finish on contact area :termination 064:gold flash
terminaion 065:076µ Au / GXT
termination 067:0,4µ Au / GXT
finish on termination : bright tin over nickel
3 -Wire range :20 to 28 AWG(see ref sheet 1/2)
4 -Max outer dia of wire insulator:
-1.73 mm for contact #20-24
-1.02 mm for contact #24-28
5 -Current carrying capacity per contact:
5 Amps max when crimped to #20 AWG
5 Amps max when crimped to #22 AWG
3 Amps max when crimped to #24 AWG
2 Amps max when crimped to #26 AWG
1 Amps max when crimped to #28 AWG
6 -After 5 insertions into connector,
contact retention must be 5 pounds axial load min
7 -When contact is crimped to 20 AWG, the insulation
support crimped height must be 1.78 mm max to ensure
a proper insertion into housing.
8-Reel should be continous without any contacts
missing in between
9 -Packaging : Reel

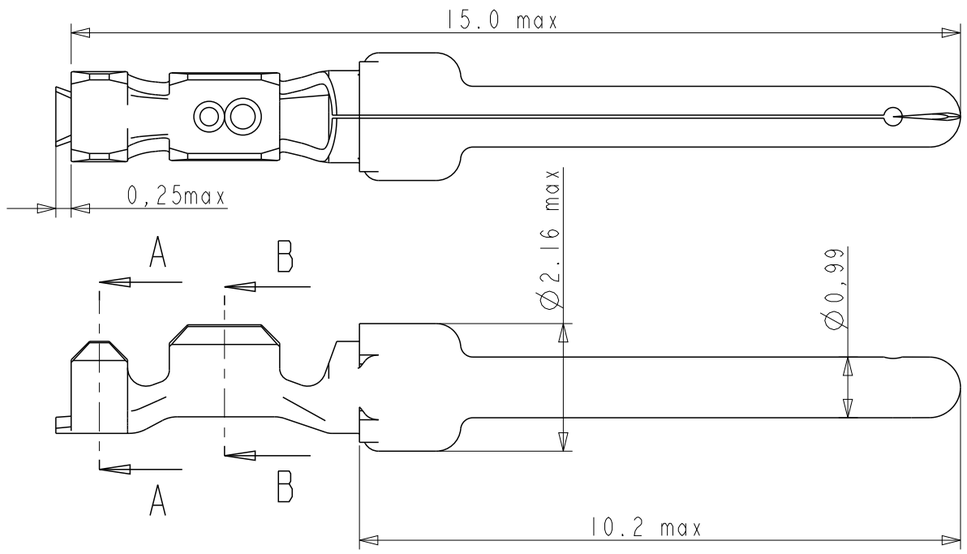

CROSS SECTION
FOR CT #24-28

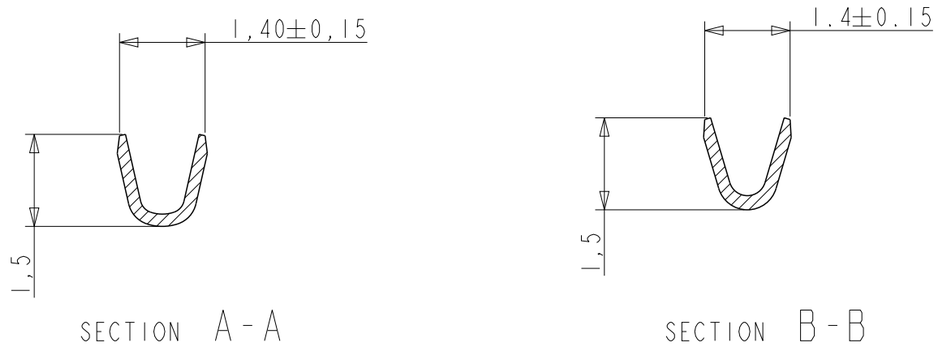

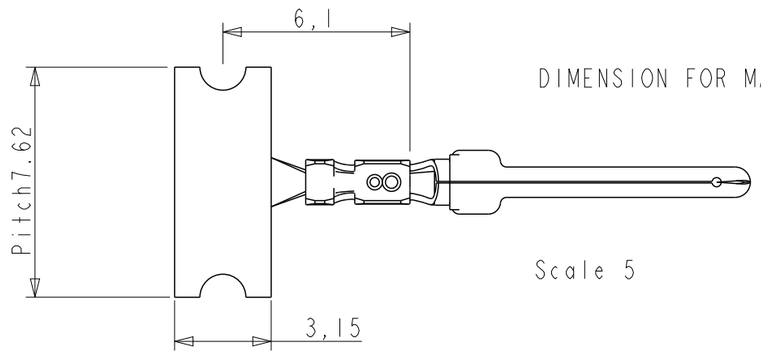

DIMENSION FOR MALE & FEMALE

Scale 5

www.fciconnect.com			surface - ISO 1302		tolerance std ISO 406 ISO 1101		projection	mm
			TOLERANCES UNLESS OTHERWISE SPECIFIED					
Dr	M PESSON	11/07/03	ANGULAR	LINEAR	0.X	±0.3	size A3	Scale 10/1
Eng	-	-			0.XX	±0.1		
Chr	P LEGARE	11/07/03	0° ±2°		0.XXX	±0.05	ECN	111-0003
Appr	-	-	Product family			-	Spec ref	-
title	CRIMP PIN #Wire 24-28 Ø1.02				dwg no	C01-8656-1527		Rev. K
catalog no			-		CUSTOMER		sheet 2 of 2	

REV F - 2006-04-17

Copyright FCI.

PDM: Rev:K STATUS:Released Printed: Mar 05, 2011

ООО «ЛайфЭлектроникс» “LifeElectronics” LLC

ИНН 7805602321 КПП 780501001 Р/С 40702810122510004610 ФАКБ "АБСОЛЮТ БАНК" (ЗАО) в г.Санкт-Петербурге К/С 30101810900000000703 БИК 044030703

Компания «Life Electronics» занимается поставками электронных компонентов импортного и отечественного производства от производителей и со складов крупных дистрибьюторов Европы, Америки и Азии.

С конца 2013 года компания активно расширяет линейку поставок компонентов по направлению коаксиальный кабель, кварцевые генераторы и конденсаторы (керамические, пленочные, электролитические), за счёт заключения дистрибьюторских договоров

Мы предлагаем:

- *Конкурентоспособные цены и скидки постоянным клиентам.*
- *Специальные условия для постоянных клиентов.*
- *Подбор аналогов.*
- *Поставку компонентов в любых объемах, удовлетворяющих вашим потребностям.*

- *Приемлемые сроки поставки, возможна ускоренная поставка.*
- *Доставку товара в любую точку России и стран СНГ.*
- *Комплексную поставку.*
- *Работу по проектам и поставку образцов.*
- *Формирование склада под заказчика.*

- *Сертификаты соответствия на поставляемую продукцию (по желанию клиента).*
- *Тестирование поставляемой продукции.*
- *Поставку компонентов, требующих военную и космическую приемку.*
- *Входной контроль качества.*
- *Наличие сертификата ISO.*

В составе нашей компании организован Конструкторский отдел, призванный помогать разработчикам, и инженерам.

Конструкторский отдел помогает осуществить:

- *Регистрацию проекта у производителя компонентов.*
- *Техническую поддержку проекта.*
- *Защиту от снятия компонента с производства.*
- *Оценку стоимости проекта по компонентам.*
- *Изготовление тестовой платы монтаж и пусконаладочные работы.*

Тел: +7 (812) 336 43 04 (многоканальный)
Email: org@lifeelectronics.ru

www.lifeelectronics.ru