PART NUMBER CODE:

10117836–0XXLF

- CONTACT AREA PLATING AND DURABILITY OPTION
  - 1: 30u"Au (0.76um) Min. DURABILITY 3500 Min.
  - 2: GOLD FLASH , DURABILITY 1500 Min.
- HOUSING RESIN OPTION
  - 0: PBT
  - 1: LCP

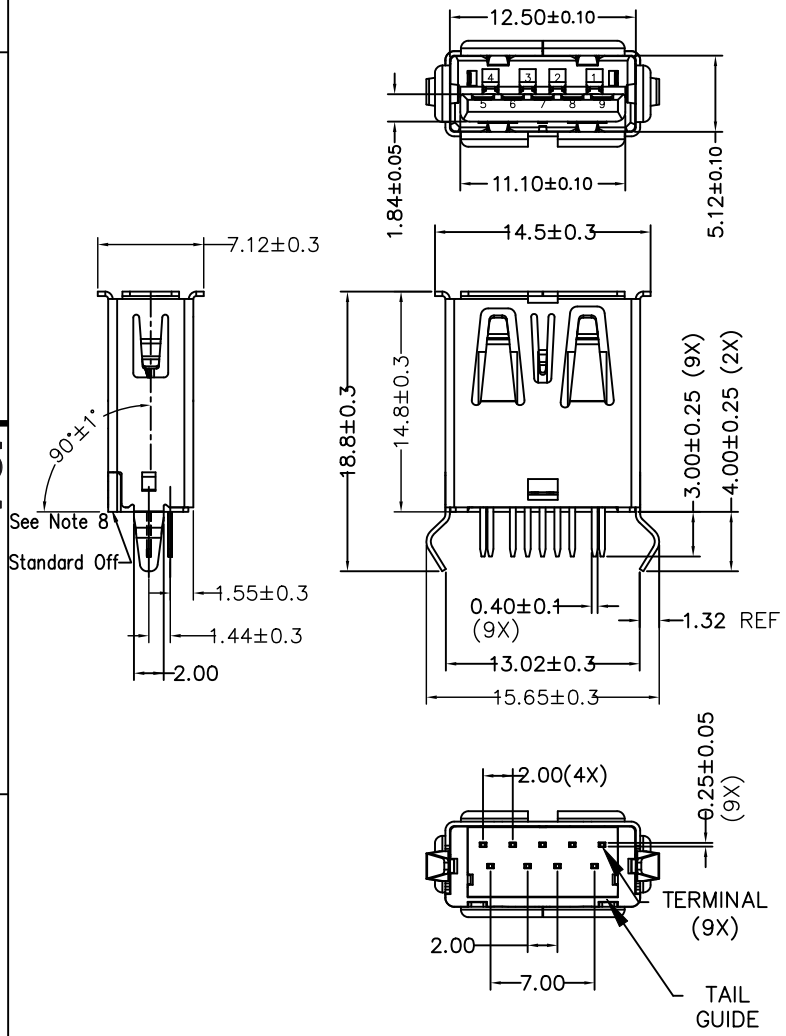

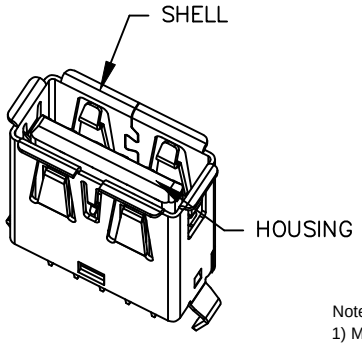

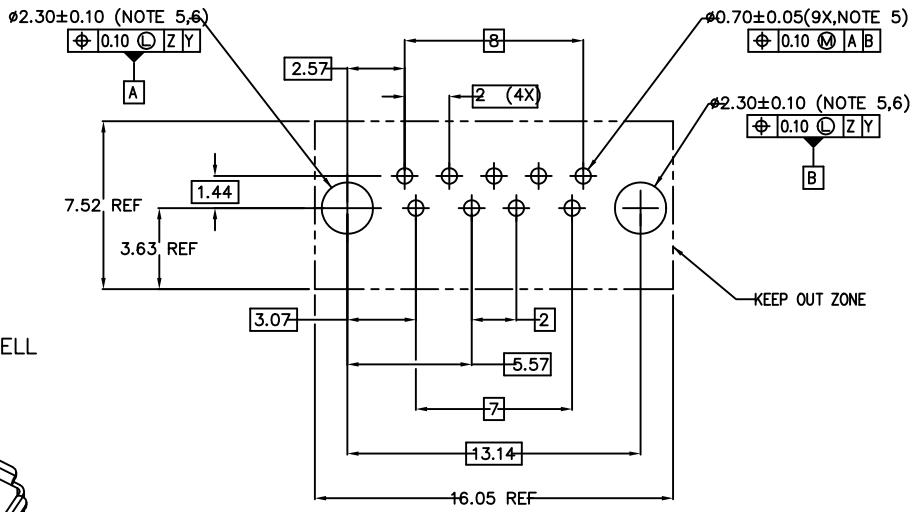

Recommended PCB Layout
PCB Thickness=1.8±0.1mm

Notes:

1) Materials
   - Housing & Tail Guide: Glass fiber filled thermoplastic reisn, UL94 V-0 rated, color blue.
   - Terminals: Copper Alloy, 50u"(1.27um) Min. Ni underplated over all.
     - Contact area: see table
     - Tail area: 80u"(2.0um) Min. Matte Tin plated.
   - Shell: Copper Alloy, 50u"(1.27um) Min. Ni plated over all.
2) Product specifcation refer to FCI GS-12-0928.
3) Package specification refer to GS-14-2157 (Tray package style).
4) This product will withstand exposure to 260°C peak temp. for 10 seconds in a wave soldering application with recommended thick circuit board.
5) Product meets European Union Directives and other country requlations as desribed in FCI GS-22-008.
6) Recommeded PCB hole is finished plating throug hole (PTH) size.
7) Datum Z,Y and basic dimensions were constructed by customer.
8) The Angle between standard off and connector mating direction tolerance ±1°

ltr	ecn no	dr	date
A	-	A.ZH	07/17/12
B	ELX-N-22622	LQ	11/27/15
C	ELX-N-30883	LZ	08/06/18

dr	Laurence.Zang	2018/08/02
eng	Laurence.Zang	2018/08/02
chr	LQ Lei	2018/08/02
appd	Tim Yao	2018/08/02

mat'l. code

surface ISO 1302 √

tolerance ISO 406 ISO 1101

projection

tolerances unless otherwise specified

angles 0°±1°

linear X.X ± 0.30, X.XX ± 0.25, X.XXX ± 0.20

mm

scale 1:1

product family: HPL 510 USB 3.0

title: USB 3.0 Standard – A Receptacle Vertical Type Soldering to Board Termination

dwg no: 10117836

sheet 1 of 1

size: A3

type: Product Customer Drawing

sheet index: revision D, sheet All

© 2016 AFCI

ООО «ЛайфЭлектроникс» “LifeElectronics” LLC

ИНН 7805602321 КПП 780501001 Р/С 40702810122510004610 ФАКБ "АБСОЛЮТ БАНК" (ЗАО) в г.Санкт-Петербурге К/С 30101810900000000703 БИК 044030703

Компания «Life Electronics» занимается поставками электронных компонентов импортного и отечественного производства от производителей и со складов крупных дистрибьюторов Европы, Америки и Азии.

С конца 2013 года компания активно расширяет линейку поставок компонентов по направлению коаксиальный кабель, кварцевые генераторы и конденсаторы (керамические, пленочные, электролитические), за счёт заключения дистрибьюторских договоров

Мы предлагаем:

- *Конкурентоспособные цены и скидки постоянным клиентам.*
- *Специальные условия для постоянных клиентов.*
- *Подбор аналогов.*
- *Поставку компонентов в любых объемах, удовлетворяющих вашим потребностям.*

- *Приемлемые сроки поставки, возможна ускоренная поставка.*
- *Доставку товара в любую точку России и стран СНГ.*
- *Комплексную поставку.*
- *Работу по проектам и поставку образцов.*
- *Формирование склада под заказчика.*

- *Сертификаты соответствия на поставляемую продукцию (по желанию клиента).*
- *Тестирование поставляемой продукции.*
- *Поставку компонентов, требующих военную и космическую приемку.*
- *Входной контроль качества.*
- *Наличие сертификата ISO.*

В составе нашей компании организован Конструкторский отдел, призванный помогать разработчикам, и инженерам.

Конструкторский отдел помогает осуществить:

- *Регистрацию проекта у производителя компонентов.*
- *Техническую поддержку проекта.*
- *Защиту от снятия компонента с производства.*
- *Оценку стоимости проекта по компонентам.*
- *Изготовление тестовой платы монтаж и пусконаладочные работы.*

Тел: +7 (812) 336 43 04 (многоканальный)
Email: org@lifeelectronics.ru

www.lifeelectronics.ru