THIS DRAWING IS UNPUBLISHED. RELEASED FOR PUBLICATION 20
© COPYRIGHT 20 BY - ALL RIGHTS RESERVED.

LOC	DIST
HQ	00

REVISIONS

P	LTR	DESCRIPTION	DATE	DWN	APVD
	J1	REVISED PER ECO-11-005027	12MAR2011	RK	HMR

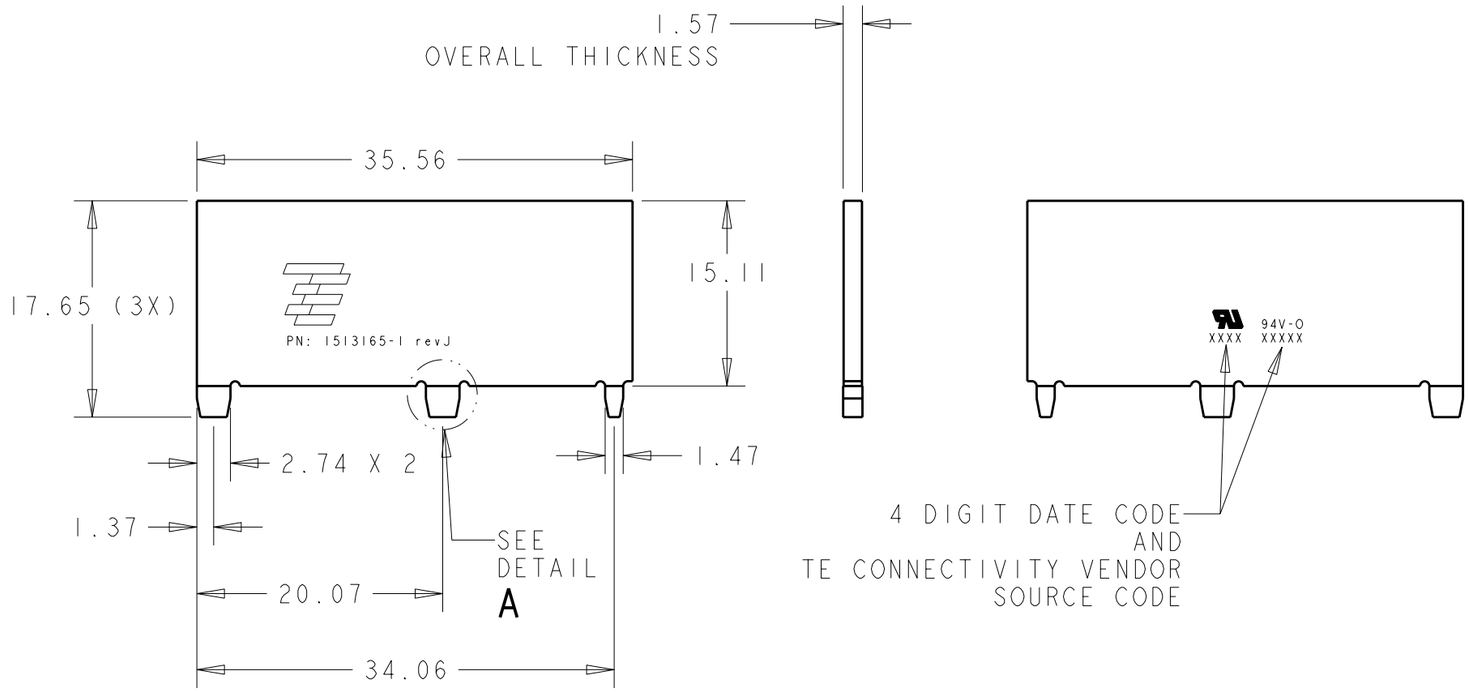

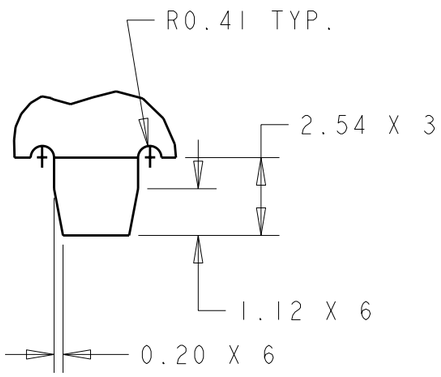

DETAIL A
SCALE 5:1

NOTES: UNLESS OTHERWISE SPECIFIED.

1. FABRICATE TO MEET IPC - 6012, CLASS 2.
   INSPECT TO MEET IPC - A - 600, CLASS 2.
2. PRIMARY AND SECONDARY SIDE SHOWN.
3. MATERIAL: GETEK 8 PLY (7628) 1.49 THK.
   GRADE RG200D 1/2 OZ. COPPER BOTH SIDES.
   DIELECTRIC CONSTANT @ 1MHz 4.2±0.1.
4. FINISH:
   A: SOLDERMASK OVER BARE COPPER (SMOBC).
   B: MASK BOTH SIDES OF PCB WITH LPI SOLDERMASK.
      SOLDERMASK COLOR: NATURAL GREEN.
   C: IMMERSION TIN PLATING OVER EXPOSED COPPER
5. TWO PLACE TOLERANCES: ±0.23
6. PACKAGING: SINGULATED PARTS TO BE VACUUM PACKED
   IN BULK.
7. PARTS ARE COMPLIANT TO ROHS STANDARDS PER
   TE CONNECTIVITY STANDARD TEC-138-702.
8. CONSULT TE CONNECTIVITY DATA SHEET DS1513165
9. CONTACT TE CONNECTIVITY ENGINEERING
   PRIOR TO DESIGNING INTO AN APPLICATION

THIS DRAWING IS A CONTROLLED DOCUMENT.

DIMENSIONS: mm

TOLERANCES UNLESS OTHERWISE SPECIFIED:
0 PLC ±-
1 PLC ±-
2 PLC ±-
3 PLC ±-
4 PLC ±-
ANGLES ±-

MATERIAL -
FINISH -

DWN DJL 24MAR2006
CHK -
APVD -
PRODUCT SPEC -
APPLICATION SPEC -
WEIGHT -

TE Connectivity

NAME
World GSM
Antenna
-

SIZE	CAGE CODE	DRAWING NO	RESTRICTED TO
A3	00779	C-1513165	-

CUSTOMER DRAWING
SCALE 2:1 SHEET 1 OF 1 REV J1

1470-19 (3/11)

Pro/ENGINEER DRAWING

ООО «ЛайфЭлектроникс» “LifeElectronics” LLC

ИНН 7805602321 КПП 780501001 Р/С 40702810122510004610 ФАКБ "АБСОЛЮТ БАНК" (ЗАО) в г.Санкт-Петербурге К/С 30101810900000000703 БИК 044030703

Компания «Life Electronics» занимается поставками электронных компонентов импортного и отечественного производства от производителей и со складов крупных дистрибьюторов Европы, Америки и Азии.

С конца 2013 года компания активно расширяет линейку поставок компонентов по направлению коаксиальный кабель, кварцевые генераторы и конденсаторы (керамические, пленочные, электролитические), за счёт заключения дистрибьюторских договоров

Мы предлагаем:

- *Конкурентоспособные цены и скидки постоянным клиентам.*
- *Специальные условия для постоянных клиентов.*
- *Подбор аналогов.*
- *Поставку компонентов в любых объемах, удовлетворяющих вашим потребностям.*

- *Приемлемые сроки поставки, возможна ускоренная поставка.*
- *Доставку товара в любую точку России и стран СНГ.*
- *Комплексную поставку.*
- *Работу по проектам и поставку образцов.*
- *Формирование склада под заказчика.*

- *Сертификаты соответствия на поставляемую продукцию (по желанию клиента).*
- *Тестирование поставляемой продукции.*
- *Поставку компонентов, требующих военную и космическую приемку.*
- *Входной контроль качества.*
- *Наличие сертификата ISO.*

В составе нашей компании организован Конструкторский отдел, призванный помогать разработчикам, и инженерам.

Конструкторский отдел помогает осуществить:

- *Регистрацию проекта у производителя компонентов.*
- *Техническую поддержку проекта.*
- *Защиту от снятия компонента с производства.*
- *Оценку стоимости проекта по компонентам.*
- *Изготовление тестовой платы монтаж и пусконаладочные работы.*

Тел: +7 (812) 336 43 04 (многоканальный)
Email: org@lifeelectronics.ru

www.lifeelectronics.ru